充実のフルモデルチェンジ

- 新形クッションバルブの採用。
- クッション部にフローティングパッキンを採用。
- 大形の焼結含油銅合金軸受を採用。
- ロッドカバーとヘッドカバーにインローボスを採用。
- ロッド径は国内の汎用サイズを採用。
- ロッドパッキン、ピストンパッキンはJPAS規格を採用。

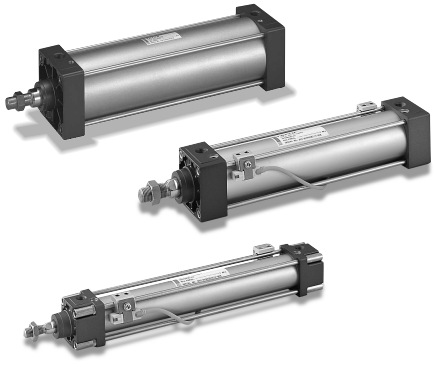

シリンダ仕様／スタンダード

構造		複動形片ロッド		複動形両ロッド	
種類		標準形	バルセット	標準形	バルセット
シリーズ		10A-6	10A-6V	10A-6D	10A-6VD
シリンダ内径（㎜）		φ32・φ40・φ50・φ63 φ80・φ100・φ125	φ40・φ50・φ63・φ80 φ100	φ32・φ40・φ50・φ63 φ80・φ100・φ125	φ40・φ50・φ63・φ80 φ100
使用流体		空気			
給油		不要（給油でも可）			
使用圧力範囲		0.05〜1MPa	0.17〜0.7MPa	0.1〜1MPa	0.17〜0.7MPa
耐圧力		1.5MPa	1.05MPa	1.5MPa	1.05MPa
注1）使用速度範囲		φ32 ：30〜800㎜／s φ40〜φ125：30〜700㎜／s		φ32 ：50〜800㎜／s φ40〜φ125：50〜700㎜／s	
使用温度範囲		−10〜+70℃ （但し、凍結なきこと）	+5〜+50℃	−10〜+70℃ （但し、凍結なきこと）	+5〜+50℃
クッション機構		両側クッション付（抜け止機構付）			
クッションストローク （クッションリングの平行部長さ）		φ32・φ40：16㎜　φ50・φ63：20㎜　φ80・φ100・φ125：25㎜			
ねじ公差		JIS6g/6H			
ストローク長さの許容差		250㎜以下：$^{+1.0}_{0}$　251〜1000㎜：$^{+1.5}_{0}$　1001㎜以上：$^{+2.0}_{0}$			
支持形式		SD・LA・LB・FA・FB CA・CC・CB・TC		SD・LA・LB・FA・TC	
関連部品	注2）防塵カバー	標準：ナイロンターポリン　準標準：クロロプレン・コーネックス・アルミクス			
	先端金具	1山球面軸受付（S先）・1山（T先）・2山（Y先）ピン付・Fジョイント（F先）			
	その他	CB用ブラケット・TC用ブラケット		TC用ブラケット	

注）1. 中間位置にスイッチを設定する時は、負荷リレーなど応答速度の関係上、シリンダ速度を300㎜/s以内としてください。
2. 防塵カバーのコーネックスは帝人株式会社の登録商標です。

⚠注意 旧10A-5シリーズの金具単品は、10A-6シリーズに取付けできませんので、ご注意ください。

シリンダ仕様／回転レス

構造		複動形片ロッド		複動形両ロッド	
種類		標準形	バルセット	標準形	バルセット
シリーズ		10A-6G	10A-6VG	10A-6GD	10A-6VGD
シリンダ内径（㎜）		φ40・φ50・φ63・φ80・φ100			
使用流体		空気			
給油		不要（給油でも可）			
使用圧力範囲		0.1〜1MPa	0.17〜0.7MPa	0.15〜1MPa	0.17〜0.7MPa
耐圧力		1.5MPa	1.05MPa	1.5MPa	1.05MPa
注1）使用速度範囲		50〜500㎜／s			
使用温度範囲		−10〜+70℃ （但し、凍結なきこと）	+5〜+50℃	−10〜+70℃ （但し、凍結なきこと）	+5〜+50℃
クッション機構		両側クッション付（抜け止機構付）			
クッションストローク （クッションリングの平行部長さ）		φ40：16㎜　φ50・φ63：20㎜　φ80・φ100：25㎜			
注3）回転角度許容差		φ40：±1°　φ50・φ63：±0.8°　φ80・φ100：±0.5°			
許容トルク		φ40：1N・m　φ50・φ63：3.4N・m　φ80・φ100：10N・m			
ねじ公差		JIS6g/6H			
ストローク長さの許容差		250㎜以下：$^{+1.0}_{0}$　251〜1000㎜：$^{+1.5}_{0}$　1001㎜以上：$^{+2.0}_{0}$			
支持形式		SD・LA・LB・FA・FB CA・CC・CB・TC		SD・LA・LB・FA・TC	
関連部品	注2）防塵カバー	標準：ナイロンターポリン　準標準：クロロプレン・コーネックス・アルミクス			
	先端金具	1山（T先）・2山（Y先）ピン付			
	その他	CB用ブラケット・TC用ブラケット		TC用ブラケット	

注）1. 中間位置にスイッチを設定する時は、負荷リレーなど応答速度の関係上、シリンダ速度を300㎜/s以内としてください。
2. 防塵カバーのコーネックスは帝人株式会社の登録商標です。
3. 回転角度許容差とは、ストローク端でのピストンロッド回転方向のすきまを表しています。
4. 他のガイドと併用する場合は、丸ロッドをご使用ください。

バルセット用バルブ仕様

定格電圧		AC100V		AC200V		DC24V
使用電圧範囲 V		90〜132		180〜264		21.6〜26.4
電流値（定格電圧印加時）	周波数Hz	50	60	50	60	—
	起動mA（r.m.s）	34	32	17	16	—
	励磁mA（r.m.s）	22	20	11	10	75（1.8W）
許容回路漏れ電流値 mA		4		2		4
絶縁の種類		B種				
絶縁抵抗 MΩ		100以上				
保護回路		—				フライホイールダイオード
DIN端子式	インジケータランプ	黄色		緑色		赤色
	ターミナル No.	No.1,No.2				No.1（−）,No.2（+）
リード線式	リード線の色	黄色		白色		黒色（−）,赤色（+）

www.57382299.com

商品体系

単位:㎜

	構造	機種	φ32	φ40	φ50	φ63	φ80	φ100	φ125
スタンダード	複動形 片ロッド	標準形 スイッチセット 10A-6	●	●	●	●	●	●	●
		バルセット SVセット 10A-6V		●	●	●	●	●	
	複動形 両ロッド	標準形 スイッチセット 10A-6D	●	●	●	●	●	●	●
		バルセット SVセット 10A-6VD		●	●	●	●	●	
	ストローク調整付 引き側	標準形 スイッチセット 10A-6A2	●	●	●	●	●	●	●
		バルセット SVセット 10A-6VA2		●	●	●	●	●	
	ストローク調整付 押し側	標準形 スイッチセット 10A-6A1	●	●	●	●	●	●	●
		バルセット SVセット 10A-6VA1		●	●	●	●	●	
	デュアルストローク（オーダーメイド）	片ロッド 10A-6Q1		●	●	●	●	●	
		両ロッド 10A-6Q2	●	●	●	●	●	●	●
回転レス	複動形 片ロッド	標準形 スイッチセット 10A-6G		●	●	●	●	●	
		バルセット SVセット 10A-6VG		●	●	●	●	●	
	複動形 両ロッド	標準形 スイッチセット 10A-6GD		●	●	●	●	●	
		バルセット SVセット 10A-6VGD		●	●	●	●	●	
	ストローク調整付 引き側	標準形 スイッチセット 10A-6GA2		●	●	●	●	●	
		バルセット SVセット 10A-6VGA2		●	●	●	●	●	
	ストローク調整付 押し側	標準形 スイッチセット 10A-6GA1		●	●	●	●	●	
		バルセット SVセット 10A-6VGA1		●	●	●	●	●	

■オーダーメイド
- ●標準外ロッド先端ねじ　●耐熱形（120℃以下）　●標準外クッションバルブ位置　●ノン銅イオン形
- ●デュアルストローク形　●低油圧形　●鉄チューブ形　●ステンレスロッド形

質量表

単位：kg

内径 ㎜	複動形片ロッド						複動形両ロッド					
	スタンダード			回転レス			スタンダード			回転レス		
	基本質量		ストローク	基本質量		ストローク	基本質量		ストローク	基本質量		ストローク
	標準形	バルセット	1㎜あたりの加算質量	標準形	バルセット	1㎜あたりの加算質量	標準形	バルセット	1㎜あたりの加算質量	標準形	バルセット	1㎜あたりの加算質量
φ32	0.57	—	0.00218	—	—	—	0.68	—	0.00306	—	—	—
φ40	0.65	0.89	0.00300	0.65	0.89	0.00276	0.84	1.08	0.00457	0.84	1.08	0.00433
φ50	1.02	1.26	0.00428	1.02	1.26	0.00425	1.35	1.59	0.00673	1.35	1.59	0.00670
φ63	1.36	1.61	0.00515	1.36	1.61	0.00512	1.86	2.11	0.00760	1.86	2.11	0.00757
φ80	2.32	2.15	0.00834	2.32	2.15	0.00810	3.16	3.41	0.01217	3.16	3.41	0.01193
φ100	2.94	3.22	0.01061	2.94	3.22	0.00869	4.22	4.50	0.01612	4.22	4.50	0.01420
φ125	4.43	—	0.01490	—	—	—	9.48	—	0.02240	—	—	—

加算質量表

単位：kg

内径 ㎜	支持金具質量							ブラケット質量		先端金具質量			バルブ加算質量		
	LA	LB	FA FB	CA	CC	CB	TC	CB用	TC用	1山（S先）	1山（T先）	2山（Y先）	通電時押形 通電時引形	自己保持形	3位置クローズドセンタ形 3位置エキゾーストセンタ形
φ32	0.14	0.11	0.20	0.12	—	0.19	0.30	0.46	0.22	0.08	0.16	0.22	—	—	—
φ40	0.20	0.13	0.37	0.18	0.38	0.27	0.48	0.70	0.50	0.11	0.16	0.27	0.51	0.59	0.63
φ50	0.32	0.17	0.39	0.26	0.50	0.39	0.55	0.70	0.50	0.20	0.21	0.34			
φ63	0.52	0.23	0.53	0.42	0.67	0.48	0.70	0.70	0.50	0.20	0.21	0.34	0.52	0.60	0.64
φ80	0.85	0.38	1.60	1.08	1.76	0.92	1.16	0.72	0.72	0.36	0.62	0.87			
φ100	1.28	0.47	2.22	1.39	2.04	1.24	1.53	0.72	0.72	0.36	0.62	0.87	0.55	0.63	0.67
φ125	1.38	0.47	2.87	2.45	—	1.97	3.41	2.81	1.55	—	1.24	1.47	—	—	—

注）バルセットは操作方式に合わせて、バルブ加算質量を追加してください。

スイッチ加算質量表

単位：kg

内径＼スイッチ	AX形			SR形
	コード長さ1.5m	コード長さ5m	コネクタ式	コード長さ5m
φ32	0.05	0.13	0.04	0.22
φ40				
φ50				
φ63				
φ80				
φ100				
φ125	0.07	0.14	0.06	

計算式　シリンダ質量(kg)＝基本質量＋(ストローク1㎜あたりの加算質量×シリンダストローク㎜)＋(スイッチ加算質量×スイッチ数量)＋支持金具質量＋バルブ加算質量

計算例　スタンダード複動形
バルセットシリンダ 内径φ80　シリンダストローク200㎜　AX215(コード5m付)2個　LB　通電時引形
2.15＋(0.00834×200)＋(0.13×2)＋0.38＋0.52＝4.978kg

www.57382299.com

スタンダード

破線部は、不要の場合無記入　■準標準品

機種❶　支持形式❷　シリンダ内径❸　クッション形式❹　ストローク❺　スイッチ記号❻　スイッチ数量❼　先端金具❽　ブラケット❾　防塵カバー❿

- ●標準形　10A-6　LB　50　B　100　－　T　B　－　J
- ●スイッチセット　10A-6　LB　50　B　100　－　AH　2　－　T　B　－　J

標準形、スイッチセット
10A-6　：複動形片ロッド
10A-6D：複動形両ロッド
ストローク調整付、スイッチセット
10A-6A1：押側ストローク調整
10A-6A2：引側ストローク調整

支持形式

シリンダ内径（㎜）
φ32・φ40・φ50・φ63・φ80・φ100・φ125

B 両側クッション付
N クッションなし

シリンダストローク（㎜）

スイッチ記号
注）適合スイッチ記号については、スイッチ一覧表よりご選定ください。

スイッチ数量（1,2～n）

S S先（1山先端金具球面軸受付）
T T先（1山先端金具）
Y Y先（2山先端金具ピン付）
F F先（Fジョイント）

ブラケット付
対応支持形式：CB形、TC形

J ナイロンターポリン
JN クロロプレン
JK コーネックス

❗スイッチセット発注時の注意
●スイッチはシリンダ本体に組付けずに発送いたします。

回転レス

- ●標準形　10A-6G　LB　50　B　100　－　AH　2　－　T　B　－　J

標準形、スイッチセット
10A-6G　：複動形片ロッド
10A-6GD　：複動形両ロッド
ストローク調整付、スイッチセット
10A-6GA1：押側ストローク調整
10A-6GA2：引側ストローク調整

シリンダ内径（㎜）
φ40・φ50・φ63・φ80・φ100

T T先（1山先端金具）
Y Y先（2山先端金具ピン付）

支持形式

SD 基本形

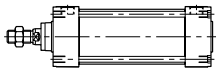

FA ロッド側フランジ形

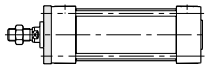

CC アイ形
内径φ40～φ100

LA 軸直角フート形

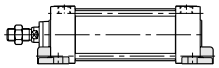

FB ヘッド側フランジ形

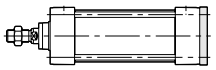

CB クレビス形ピン付

LB 軸方向フート形

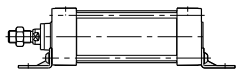

CA アイ形

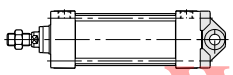

TC 中間トラニオン形

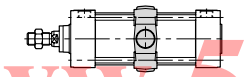

スタンダード

破線部は、不要の場合無記入　■準標準品

機種❶　支持形式❷　シリンダ内径❸　クッション形式❹　ストローク❺　バルブ操作方式❻　バルブの電圧❼　スイッチ記号❽　スイッチ数量❾　先端金具❿　ブラケット⓫　防塵カバー⓬

- ●バルセット　10A-6V　LB　63　B　200　－　A　1　－　T　B　－　J
- ●SVセット　10A-6V　LB　63　B　200　－　A　1　AH　2　－　T　B　－　J

バルセット、SVセット
10A-6V　：複動形片ロッド
10A-6VD　：複動形両ロッド
ストローク調整付バルセット、SVセット
10A-6VA1：押側ストローク調整
10A-6VA2：引側ストローク調整

シリンダ内径（㎜）
φ40・φ50・φ63・φ80・φ100

1 AC100V 50／60Hz $^{+32\%}_{-10\%}$
2 AC200V 50／60Hz $^{+32\%}_{-10\%}$
8 DC24V

DIN端子式（ランプ付 DC24V のみ保護回路付）
A 通電時押形（リターン形）
B 通電時引形（リターン形）
D 自己保持形（デテント形）
C 3位置クローズドセンタ形
E 3位置エキゾーストセンタ形

リード線式（ランプ：保護回路は付きません）
M 通電時押形（リターン形）
N 通電時引形（リターン形）
P 自己保持形（デテント形）
Q 3位置クローズドセンタ形
R 3位置エキゾーストセンタ形

回転レス

- ●バルセット　10A-6VG　LB　50　B　100　－　A　1　AH　2　－　T　B　－　J

バルセット、SVセット
10A-6VG　：複動形片ロッド
10A-6VGD　：複動形両ロッド
ストローク調整付バルセット、SVセット
10A-6VGA1：押側ストローク調整
10A-6VGA2：引側ストローク調整

シリンダ内径（㎜）
φ40・φ50・φ63・φ80・φ100

T T先（1山先端金具）
Y Y先（2山先端金具ピン付）

上記以外の形式説明については、スタンダードを参照してください。

バルセット用バルブ手配形式

●バルブアッセン手配形式

VS552－R MM 電圧 結線方式－内径

R 通電時押引形（リターン形）
D 自己保持形（デテント形）
C クローズドセンタ形
E エキゾーストセンタ形

040 φ40、φ50
063 φ63、φ80
100 φ100

1 AC100V
2 AC200V
8 DC24V

R リード線式（AC用）
RK リード線式/保護回路付（DC用）
DL DIN端子式/ランプ付（AC用）
DW DIN端子式/ランプ付・保護回路付（DC用）

注）バルブアッセンには、バルブ、スピコンマフラ、配管ブロック、継手、チューブ（1m）が付属します。バルブと配管ブロックは組付けずにお届けします。通電時押引はバルブの組付方向により変わりますので注意してください。

●バルブ単体手配形式

VS552－R MM 電圧 結線方式

R 通電時押引形（リターン形）
D 自己保持形（デテント形）
C クローズドセンタ形
E エキゾーストセンタ形

1 AC100V
2 AC200V
8 DC24V

R リード線式（AC用）
RK リード線式/保護回路付（DC用）
DL DIN端子式/ランプ付（AC用）
DW DIN端子式/ランプ付・保護回路付（DC用）

注）バルブ単体には、取付ボルト、ガスケットが付属します。

www.5738299.com

スイッチ一覧表

■準標準品

種類	スイッチ記号	負荷電圧範囲	負荷電流範囲	最大開閉容量	保護回路	表示灯	結線方式	コード長さ	適合負荷
有接点	AF AX101	DC:5～30V AC:5～120V	DC:5～40mA AC:5～20mA	DC:1.5W AC:2VA	なし	発光ダイオード (ON時赤色点灯)	0.3mm²2芯外径φ4mm コード後方取出し	1.5m	小形リレー プログラマブル コントローラ
	AG AX105							5m	
	AH AX111				あり			1.5m	
	AJ AX115							5m	
	AE AX125	DC:30V以下 AC:120V以下	DC:40mA以下 AC:20mA以下		なし	なし		5m	
	AK AX11A	AC:5～120V	5～20mA	2VA	あり	発光ダイオード (ON時赤色点灯)	4ピンコネクタ式 コード後方取出し	0.5m	
	AL AX11B	DC:5～30V	5～40mA	1.5W				0.5m	
	S SR405	AC:80～220V	2～300mA	30VA	あり	ネオンランプ (OFF時赤色点灯)	0.5mm²2芯外径φ6mm コード後方取出し	5m	小形リレー プログラマブルコントローラ 小形ソレノイド パイロットランプ
無接点	BE AX201	DC:5～30V	5～40mA	—	あり	発光ダイオード (ON時赤色点灯)	0.3mm²2芯外径φ4mm コード後方取出し	1.5m	小形リレー プログラマブル コントローラ
	BF AX205							5m	
	CE AX211					発光ダイオード (2灯式 赤/緑)		1.5m	
	CF AX215							5m	
無接点(CE対応)	CT AX211CE	DC:5～30V	5～40mA	—	あり	発光ダイオード (2灯式 赤/緑)	0.3mm² 2芯外径φ4mm コード後方取出し	1.5m	
	CU AX215CE							5m	
	CV AX21BCE						4ピンコネクタ式 コード後方取出し	0.5m	
	CW AZ211CE						0.3mm² 2芯外径φ4mm コード上方取出し	1.5m	
	CX AZ215CE							5m	
	CY AZ21BCE						4ピンコネクタ式 コード上方取出し	0.5m	

注）●保護回路なしのスイッチにおいて、誘導負荷（リレー等）を使用する場合は、必ず負荷に保護回路（SK-100）を付けてください。
●各スイッチの詳細仕様、取扱いについては、巻末のスイッチ仕様欄を必ずお読みください。
●AX形スイッチは上記以外の形式についても全て取付け可能です。巻末のスイッチ仕様欄を参照してください。
●スイッチを直列接続にて使用される場合は、ANDユニット（AUシリーズ）の使用を推奨します。
詳細につきましては、巻末のANDユニットを参照してください。

● AX形スイッチ

コード式

コネクタ式

● SR形スイッチ

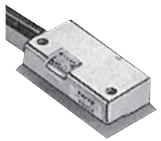

発注要領

✪ 標準仕様

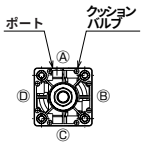

●両側クッション付
●ポート位置Ⓐ、クッションバルブ位置Ⓐ
注）●ポート位置Ⓐ、クッションバルブ位置Ⓐ以外の位置指定についてはご相談ください。
●バルセットの場合、ヘッド側のクッションバルブ位置はⒷの位置になります。

✪ 準標準製作範囲

●両ロッド形・防塵カバー付・クッションなし
●ピストンロッド先端部変更（寸法記号WF・A・KK）
●TC金具の位置変更（寸法記号PH）
注）●上記以外の仕様については別途ご相談ください。

製作ストローク限界

単位:mm

内径	複動形片ロッド		複動形両ロッド	
	丸ロッド（スタンダード）	回転レス	丸ロッド（スタンダード）	回転レス
φ32	700	—	500	—
φ40	1000	500	800	500
φ50	1500			
φ63				
φ80			1000	
φ100				
φ125		—		—

スイッチ取付可能最小ストローク

単位:mm

種類	AX形		SR形	
	スイッチセット	SVセット	スイッチセット	SVセット
1個取付	25	50	15(25)	50
同一面に2個取付	25	50	注3 15(25)	50
反対面に2個取付	25	50	15(25)	50
トラニオン(TC形)の場合	120	120	90(130)	125

注）1.トラニオン(TC）の最小ストロークは、トラニオン金具がセンターにあるときです。
2.（ ）内は、内径φ80～φ125の最小シリンダストロークです。
3.内径φ32の場合、SR形は50ストロークになります。

即納サイズ

単位:mm

内径＼ストローク	即納ストローク											
	50	75	100	125	150	200	250	300	350	400	450	500
φ32	○	○	○	○	○	○	○	○	○	○	○	○
φ40	○	○	○	○	○	○	○	○	○	○	○	○
φ50	○	○	○	○	○	○	○	○	○	○	○	○
φ63	○	○	○	○	○	○	○	○	○	○	○	○
φ80	○	○	○	○	○	○	○	○	○	○	○	○
φ100	○	○	○	○	○	○	○	○	○	○	○	○

注）上表はスタンダードの複動形片ロッドです。ただし、TC形は除く。

www.57382299.com

CAD/DATA
10A-6/TA6 内径 A 提供できます。

SD

複動形片ロッド

スタンダード	10A-6	SD	内径	B	ストローク
回転レス	10A-6G	SD	内径	B	ストローク

●スタンダード φ32～φ125 ●回転レス φ40～φ100

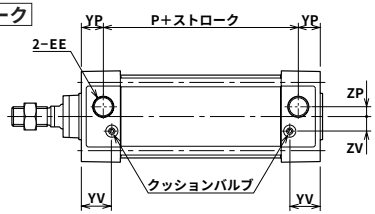

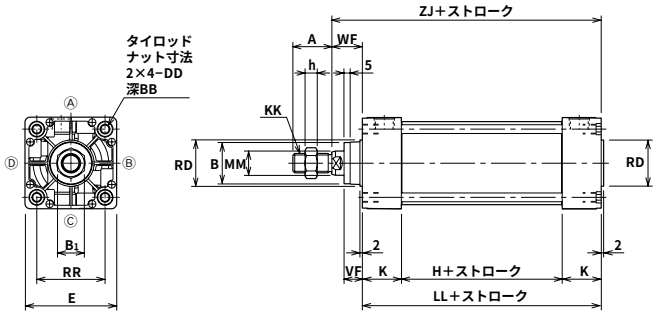

●本図以外の寸法は、SD(基本形)を参照してください。
●回転レスは、ロッド先端部以外は全てスタンダードと同寸法です。
●先端金具寸法図については、関連部品を参照してください。
●スイッチの取付けはスイッチセット寸法図を参照してください。
●バルブの取付けはバルセット寸法図を参照してください。

複動形両ロッド

スタンダード	10A-6D	SD	内径	B	ストローク
回転レス	10A-6GD	SD	内径	B	ストローク

10A-6/TA6 内径 B

●回転レス(φ40～φ100)

注）片側六角ロッド、
片側丸ロッドです。

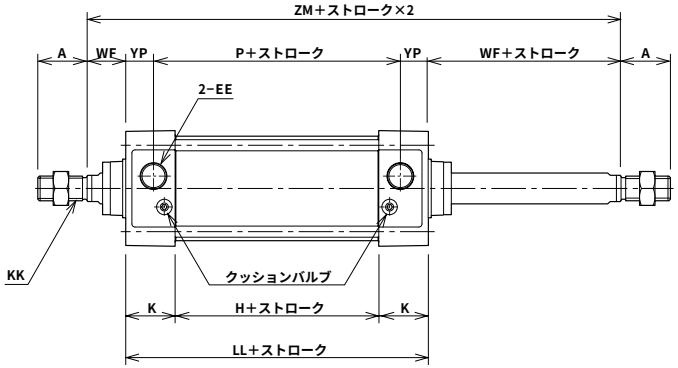

●本図以外の寸法は、複動形片ロッドを参照してください。

www.57382299.com

寸法表

内径＼記号	A	B	B1	BB	D	DD	E	EE	H	K	KK	LL	MG
φ32	22(19)	φ24	17	14	10	M6×1	□44	Rc1/8	31	31	M10×1.25	93	—
φ40	24(21)	φ30	19	14	14	M6×1	□50	Rc1/4	31	31	M12×1.25	93	14
φ50	32(29)	φ34	22	14	17	M6×1	□62	Rc1/4	31	31	M16×1.5	93	19
φ63	32(29)	φ34	22	14	17	M8×1.25	□75	Rc3/8	32	32	M16×1.5	96	19
φ80	40(37)	φ39	27	15	21	M10×1.5	□94	Rc3/8	36	36	M20×1.5	108	23
φ100	40(37)	φ46	27	15	26	M10×1.5	□112	Rc1/2	36	36	M20×1.5	108	23
φ125	54(50)	φ55	36	15	32	M12×1.75	□136	Rc1/2	42	36	M27×2	114	—

内径＼記号	MM	P	RD	RR	VF	WF	YP	YV	ZJ	ZM	ZP	ZV	h
φ32	φ12	61	φ26	□33	15	25	16	25.5	118	143	3	7	6
φ40	φ16	57	φ32	□37	15	25	18	25.5	118	143	4	10	7
φ50	φ20	57	φ38	□47	15	25	18	24	118	143	7	12	10
φ63	φ20	60	φ38	□56	15	25	18	25	121	146	8	12	10
φ80	φ25	68	φ44	□70	21	35	20	29	143	178	11	16	12
φ100	φ30	68	φ50	□84	21	35	20	29	143	178	12	18	12
φ125	φ35	74	φ60	□104	21	35	20	29	149	184	14	20	16

※A寸法の（ ）内数値は、ねじ長さ寸法です。

CAD/DATA
10A-6/TA6 内径 A 提供できます。

LA

複動形片ロッド

スタンダード	10A-6	LA	内径	B	ストローク
回転レス	10A-6G	LA	内径	B	ストローク

●スタンダード φ32～φ125 ●回転レス φ40～φ100

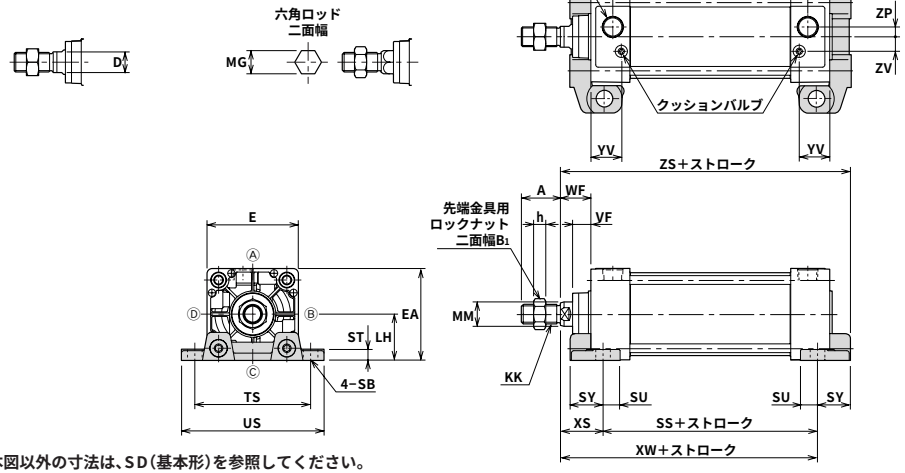

●本図以外の寸法は、SD(基本形)を参照してください。
●回転レスは、ロッド先端部以外は全てスタンダードと同寸法です。
●先端金具寸法図については、関連部品を参照してください。
●スイッチの取付けはスイッチセット寸法図を参照してください。
●バルブの取付けはバルセット寸法図を参照してください。

複動形両ロッド

スタンダード	10A-6D	LA	内径	B	ストローク
回転レス	10A-6GD	LA	内径	B	ストローク

10A-6/TA6 内径 B

●回転レス(φ40～φ100)

注）片側六角ロッド、
片側丸ロッドです。

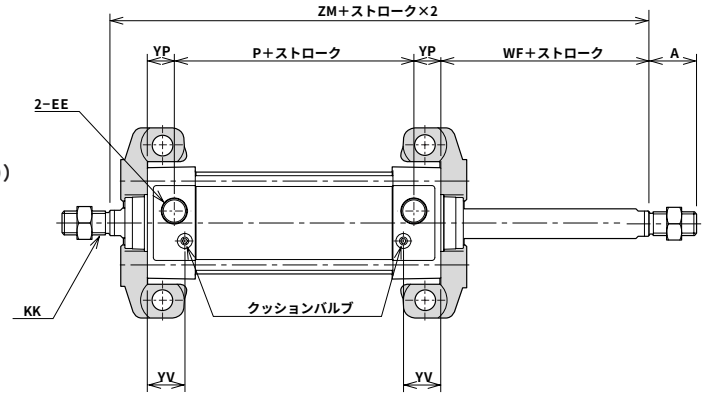

●本図以外の寸法は、複動形片ロッドを参照してください。

寸法表

内径＼記号	A	B1	D	E	EA	EE	KK	LH	MG	MM	P	SB	SS	ST
φ32	22(19)	17	10	□44	44	Rc1/8	M10×1.25	22	—	φ12	61	φ9	73	8
φ40	24(21)	19	14	□50	50	Rc1/4	M12×1.25	25	14	φ16	57	φ12	73	8
φ50	32(29)	22	17	□62	62	Rc1/4	M16×1.5	31	19	φ20	57	φ12	73	9
φ63	32(29)	22	17	□75	75.5	Rc3/8	M16×1.5	38	19	φ20	60	φ12	76	9
φ80	40(37)	27	21	□94	94	Rc3/8	M20×1.5	47	23	φ25	68	φ14	82	13
φ100	40(37)	27	26	□112	113	Rc1/2	M20×1.5	57	23	φ30	68	φ14	82	14
φ125	54(50)	36	32	□136	137	Rc1/2	M27×2	69	—	φ35	74	φ18	80	18

内径＼記号	SU	SY	TS	US	VF	WF	XS	XW	YP	YV	ZM	ZP	ZS	ZV	h
φ32	14	23	63	81	15	25	35	108	16	25.5	143	3	131	7	6
φ40	14	23	70	92	15	25	35	108	18	25.5	143	4	131	10	7
φ50	14	25	83	105	15	25	35	108	18	24	143	7	133	12	10
φ63	14	27	95	117	15	25	35	111	18	25	146	8	138	12	10
φ80	18	34	121	147	21	35	48	130	20	29	178	11	164	16	12
φ100	18	38	140	168	21	35	48	130	20	29	178	12	168	18	12
φ125	21	46	175	213	21	35	52	132	20	29	184	14	178	20	16

※A寸法の（ ）内数値は、ねじ長さ寸法です。

www.57382299.com

CAD/DATA
10A-6/TA6 内径 A 提供できます。

LB

複動形片ロッド

スタンダード	10A-6	LB	内径	B	ストローク
回転レス	10A-6G	LB	内径	B	ストローク

●スタンダード φ32～φ125 ●回転レス φ40～φ100

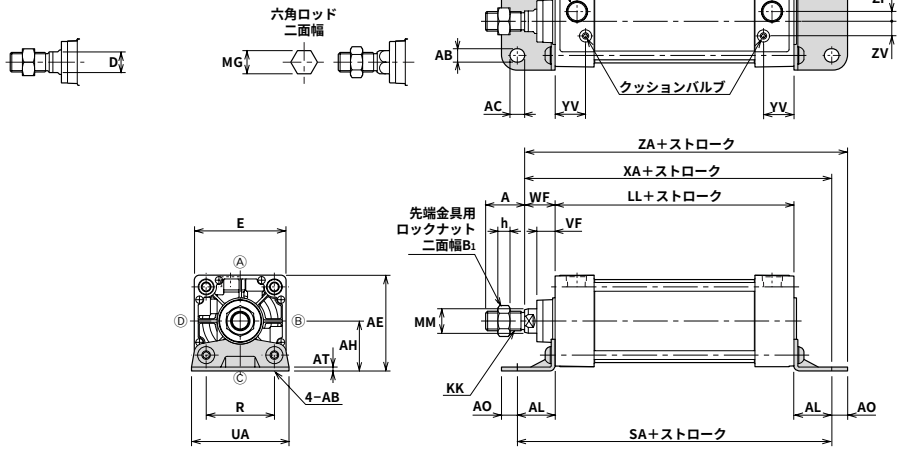

●本図以外の寸法は、SD(基本形)を参照してください。
●回転レスは、ロッド先端部以外は全てスタンダードと同寸法です。
●先端金具寸法図については、関連部品を参照してください。
●スイッチの取付けはスイッチセット寸法図を参照してください。
●バルブの取付けはバルセット寸法図を参照してください。

複動形両ロッド

スタンダード	10A-6D	LB	内径	B	ストローク
回転レス	10A-6GD	LB	内径	B	ストローク

10A-6/TA6 内径 B

●回転レス(φ40～φ100)

注）片側六角ロッド、
片側丸ロッドです。

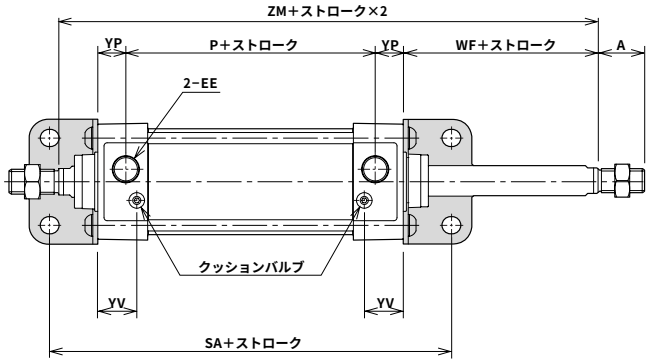

●本図以外の寸法は、複動形片ロッドを参照してください。

寸法表

内径＼記号	A	AB	AC	AE	AH	AL	AO	AT	B1	D	E	EE	H	K	KK
φ32	22(19)	9	11	50	28	20.5	9.5	3.2	17	10	□44	Rc1/8	31	31	M10×1.25
φ40	24(21)	11	13	55	30	23.5	12.5	3.2	19	14	□50	Rc1/4	31	31	M12×1.25
φ50	32(29)	11	13	67.5	36.5	28	12	3.2	22	17	□62	Rc1/4	31	31	M16×1.5
φ63	32(29)	11	13	78.5	41	31	13	3.2	22	17	□75	Rc3/8	32	32	M16×1.5
φ80	40(37)	14	16	96	49	30	16	4	27	21	□94	Rc3/8	36	36	M20×1.5
φ100	40(37)	14	16	113	57	30	16	4	27	26	□112	Rc1/2	36	36	M20×1.5
φ125	54(50)	18	20	138	70	35	18	6	36	32	□136	Rc1/2	42	36	M27×2

内径＼記号	LL	MG	MM	P	R	SA	UA	VF	WF	XA	YP	YV	ZA	ZM	ZP	ZV	h
φ32	93	—	φ12	61	33	134	50	15	25	138.5	16	25.5	148	143	3	7	6
φ40	93	14	φ16	57	36	140	57	15	25	141.5	18	25.5	154	143	4	10	7
φ50	93	19	φ20	57	47	149	68	15	25	146	18	24	158	143	7	12	10
φ63	96	19	φ20	60	56	158	80	15	25	152	18	25	165	146	8	12	10
φ80	108	23	φ25	68	70	168	97	21	35	173	20	29	189	178	11	16	12
φ100	108	23	φ30	68	84	168	112	21	35	173	20	29	189	178	12	18	12
φ125	114	—	φ35	74	104	184	136	21	35	184	20	29	202	184	14	20	16

※A寸法の（ ）内数値は、ねじ長さ寸法です。

www.57382299.com

CAD/DATA
10A-6/TA6 内径 A 提供できます。

FA

複動形片ロッド

スタンダード	10A-6	FA	内径	B	ストローク
回転レス	10A-6G	FA	内径	B	ストローク

●スタンダード φ32～φ125 ●回転レス φ40～φ100

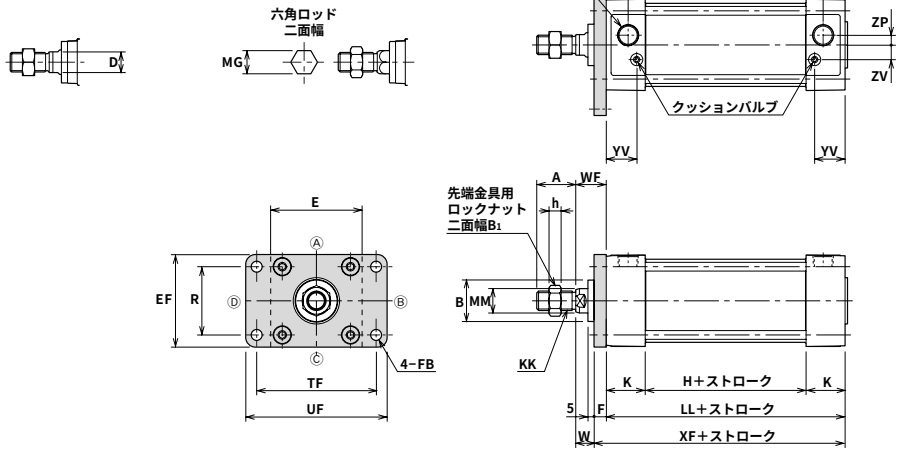

●本図以外の寸法は、SD(基本形)を参照してください。
●回転レスは、ロッド先端部以外は全てスタンダードと同寸法です。
●先端金具寸法図については、関連部品を参照してください。
●スイッチの取付けはスイッチセット寸法図を参照してください。
●バルブの取付けはバルセット寸法図を参照してください。

複動形両ロッド

スタンダード	10A-6D	FA	内径	B	ストローク
回転レス	10A-6GD	FA	内径	B	ストローク

10A-6/TA6 内径 B

●回転レス(φ40～φ100)

注）片側六角ロッド、
片側丸ロッドです。

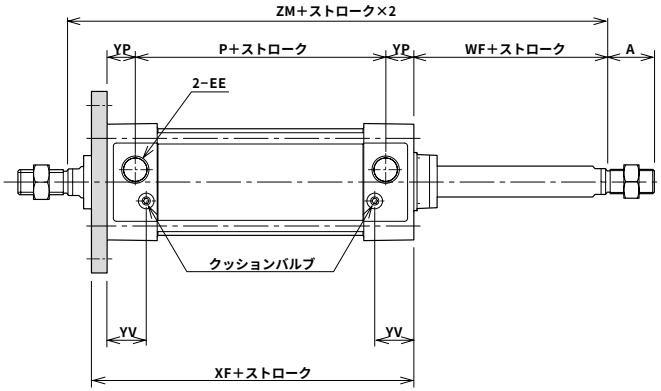

●本図以外の寸法は、複動形片ロッドを参照してください。

www.57382299.com

寸法表

記号 / 内径	A	B	B1	D	E	EE	EF	F	FB	H	K	KK	LL
φ32	22(19)	φ24	17	10	□44	Rc1/8	47	10	φ7	31	31	M10×1.25	93
φ40	24(21)	φ30	19	14	□50	Rc1/4	52	10	φ7	31	31	M12×1.25	93
φ50	32(29)	φ34	22	17	□62	Rc1/4	65	10	φ9	31	31	M16×1.5	93
φ63	32(29)	φ34	22	17	□75	Rc3/8	76	10	φ9	32	32	M16×1.5	96
φ80	40(37)	φ39	27	21	□94	Rc3/8	95	16	φ12	36	36	M20×1.5	108
φ100	40(37)	φ46	27	26	□112	Rc1/2	115	16	φ12	36	36	M20×1.5	108
φ125	54(50)	φ55	36	32	□136	Rc1/2	138	16	φ14	42	36	M27×2	114

記号 / 内径	MG	MM	P	R	TF	UF	W	WF	XF	YP	YV	ZM	ZP	ZV	h
φ32	—	φ12	61	33	58	72	15	25	103	16	25.5	143	3	7	6
φ40	14	φ16	57	36	70	84	15	25	103	18	25.5	143	4	10	7
φ50	19	φ20	57	47	86	104	15	25	103	18	24	143	7	12	10
φ63	19	φ20	60	56	98	116	15	25	106	18	25	146	8	12	10
φ80	23	φ25	68	70	119	143	19	35	124	20	29	178	11	16	12
φ100	23	φ30	68	84	138	162	19	35	124	20	29	178	12	18	12
φ125	—	φ35	74	104	168	196	19	35	130	20	29	184	14	20	16

※A寸法の( )内数値は、ねじ長さ寸法です。

CAD/DATA
10A-6/TA6 内径 A 提供できます。

FB

複動形片ロッド

スタンダード	10A−6	FB	内径	B	ストローク
回転レス	10A−6G	FB	内径	B	ストローク

●スタンダード φ32〜φ125　●回転レス φ40〜φ100

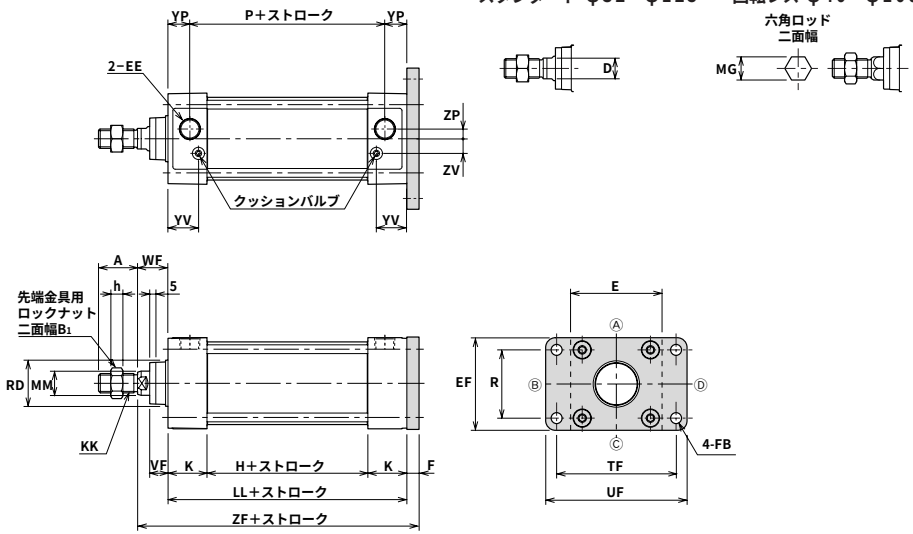

- 本図以外の寸法は、SD（基本形）を参照してください。
- 回転レスは、ロッド先端部以外は全てスタンダードと同寸法です。
- 先端金具寸法図については、関連部品を参照してください。
- スイッチの取付けはスイッチセット寸法図を参照してください。
- バルブの取付けはバルセット寸法図を参照してください。

寸法表

記号 / 内径	A	B1	D	E	EE	EF	F	FB	H	K	KK	LL	MG
φ32	22(19)	17	10	□44	Rc1/8	47	10	φ7	31	31	M10×1.25	93	—
φ40	24(21)	19	14	□50	Rc1/4	52	10	φ7	31	31	M12×1.25	93	14
φ50	32(29)	22	17	□62	Rc1/4	65	10	φ9	31	31	M16×1.5	93	19
φ63	32(29)	22	17	□75	Rc3/8	76	10	φ9	32	32	M16×1.5	96	19
φ80	40(37)	27	21	□94	Rc3/8	95	16	φ12	36	36	M20×1.5	108	23
φ100	40(37)	27	26	□112	Rc1/2	115	16	φ12	36	36	M20×1.5	108	23
φ125	54(50)	36	32	□136	Rc1/2	138	16	φ14	42	36	M27×2	114	—

記号 / 内径	MM	P	R	RD	TF	UF	VF	WF	YP	YV	ZF	ZP	ZV	h
φ32	φ12	61	33	φ26	58	72	15	25	16	25.5	128	3	7	6
φ40	φ16	57	36	φ32	70	84	15	25	18	25.5	128	4	10	7
φ50	φ20	57	47	φ38	86	104	15	25	18	24	128	7	12	10
φ63	φ20	60	56	φ38	98	116	15	25	18	25	131	8	12	10
φ80	φ25	68	70	φ44	119	143	21	35	20	29	159	11	16	12
φ100	φ30	68	84	φ50	138	162	21	35	20	29	159	12	18	12
φ125	φ35	74	104	φ60	168	196	21	35	20	29	165	14	20	16

※A寸法の（　）内数値は、ねじ長さ寸法です。

www.57382299.com

CAD/DATA
10A-6/TA6 内径 A 提供できます。

CA

複動形片ロッド

スタンダード	10A−6	CA	内径	B	ストローク
回転レス	10A−6G	CA	内径	B	ストローク

●内径 φ32〜φ125

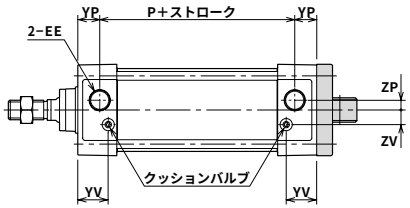

●スタンダード φ32〜φ125

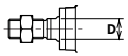

●回転レス φ40〜φ100

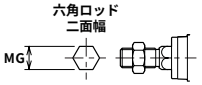

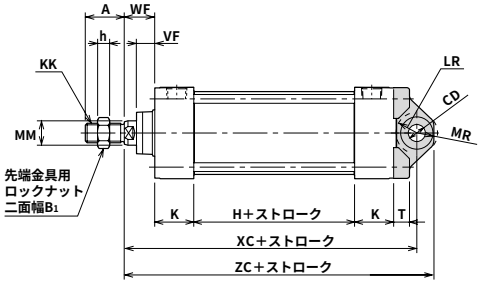

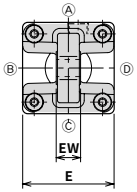

CC

複動形片ロッド

スタンダード	10A−6	CC	内径	B	ストローク
回転レス	10A−6G	CC	内径	B	ストローク

●内径 φ40〜φ100

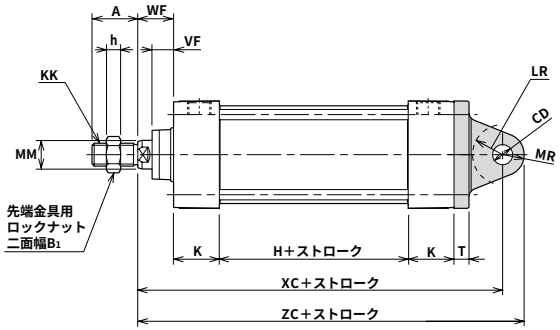

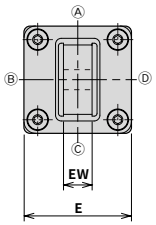

- 本図以外の寸法は、SD（基本形）を参照してください。
- 回転レスは、ロッド先端部以外は全てスタンダードと同寸法です。
- 先端金具寸法図については、関連部品を参照してください。
- スイッチの取付けはスイッチセット寸法図を参照してください。
- バルブの取付けはバルセット寸法図を参照してください。

寸法表

内径＼記号	A	B_1	CD		D	E	EE	EW		H	K	KK	LR		MG
			CA形	CC形				CA形	CC形				CA形	CC形	
φ32	22(19)	17	φ12H9	—	10	□44	Rc1/8	$16^{0}_{-0.070}$	—	31	31	M10×1.25	R16	—	—
φ40	24(21)	19	φ14H9	φ14H9	14	□50	Rc1/4	$20^{0}_{-0.084}$	$20^{0}_{-0.3}$	31	31	M12×1.25	R17	R21	14
φ50	32(29)	22	φ14H9	φ14H9	17	□62	Rc1/4	$20^{0}_{-0.084}$	$20^{0}_{-0.3}$	31	31	M16×1.5	R17	R21	19
φ63	32(29)	22	φ14H9	φ14H9	17	□75	Rc3/8	$20^{0}_{-0.084}$	$20^{0}_{-0.3}$	32	32	M16×1.5	R17	R21	19
φ80	40(37)	27	φ20H9	φ20H9	21	□94	Rc3/8	$32^{0}_{-0.100}$	$32^{0}_{-0.3}$	36	36	M20×1.5	R25	R25	23
φ100	40(37)	27	φ20H9	φ20H9	26	□112	Rc1/2	$32^{0}_{-0.100}$	$32^{0}_{-0.3}$	36	36	M20×1.5	R26	R25	23
φ125	54(50)	36	φ20H9	—	32	□136	Rc1/2	$32^{0}_{-0.100}$	—	42	36	M27×2	R30	—	—

内径＼記号	MM	MR		P	T		VF	WF	XC		YP	YV	ZC		ZP	ZV	h
		CA形	CC形		CA形	CC形			CA形	CC形			CA形	CC形			
φ32	φ12	R16	—	61	8	—	15	25	137	—	16	25.5	150	—	3	7	6
φ40	φ16	R17	R14	57	8	11	15	25	137	152	18	25.5	151	166	4	10	7
φ50	φ20	R17	R15	57	10	11	15	25	137	152	18	24	151	167	7	12	10
φ63	φ20	R17	R15	60	13	11	15	25	140	155	18	25	154	170	8	12	10
φ80	φ25	R24	R20	68	18	15	21	35	175	191	20	29	196	211	11	16	12
φ100	φ30	R24	R20	68	18	15	21	35	175	191	20	29	195	211	12	18	12
φ125	φ35	R25	—	74	21	—	21	35	181	—	20	29	201	—	14	20	16

※A寸法の（　）内数値は、ねじ長さ寸法です。

www.57382299.com

CAD/DATA
10A-6/TA6 内径 A 提供できます。

CB

複動形片ロッド

スタンダード	10A-6	CB	内径	B	ストローク
回転レス	10A-6G	CB	内径	B	ストローク

●スタンダード φ32～φ125 ●回転レス φ40～φ100

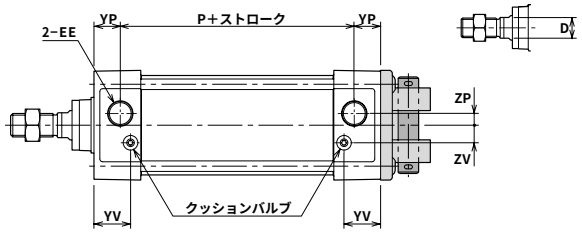

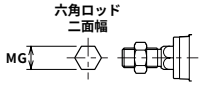

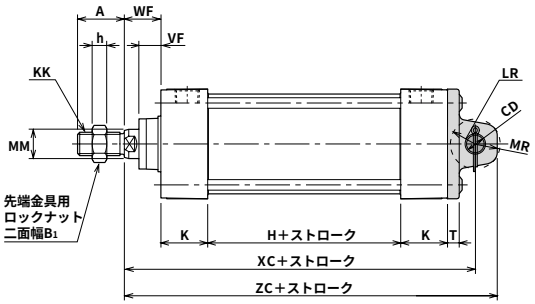

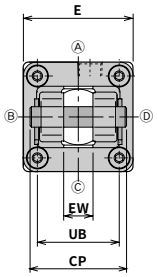

- 本図以外の寸法は、SD(基本形)を参照してください。
- 回転レスは、ロッド先端部以外は全てスタンダードと同寸法です。
- 先端金具寸法図については、関連部品を参照してください。
- スイッチの取付けはスイッチセット寸法図を参照してください。
- バルブの取付けはバルセット寸法図を参照してください。

寸法表

内径＼記号	A	B_1	CD	CP	D	E	EE	EW	H	K	KK	LR	MG
φ32	22(19)	17	$\phi 12^{H9}_{f8}$	46	10	□44	Rc1/8	$16^{+0.7}_{+0.5}$	31	31	M10×1.25	R17	—
φ40	24(21)	19	$\phi 14^{H9}_{f8}$	58	14	□50	Rc1/4	$20^{+0.7}_{+0.5}$	31	31	M12×1.25	R17	14
φ50	32(29)	22	$\phi 14^{H9}_{f8}$	66	17	□62	Rc1/4	$20^{+0.7}_{+0.5}$	31	31	M16×1.5	R17	19
φ63	32(29)	22	$\phi 14^{H9}_{f8}$	66	17	□75	Rc3/8	$20^{+0.7}_{+0.5}$	32	32	M16×1.5	R17	19
φ80	40(37)	27	$\phi 20^{H9}_{f8}$	78	21	□94	Rc3/8	$32^{+0.7}_{+0.5}$	36	36	M20×1.5	R30	23
φ100	40(37)	27	$\phi 20^{H9}_{f8}$	78	26	□112	Rc1/2	$32^{+0.7}_{+0.5}$	36	36	M20×1.5	R30	23
φ125	54(50)	36	$\phi 20^{H9}_{f8}$	78	32	□136	Rc1/2	$32^{+0.7}_{+0.5}$	42	36	M27×2	R30	—

内径＼記号	MM	MR	P	T	UB	VF	WF	XC	YP	YV	ZC	ZP	ZV	h
φ32	φ12	R15	61	8	33	15	25	137	16	25.5	150	3	7	6
φ40	φ16	R15	57	8	45	15	25	137	18	25.5	150	4	10	7
φ50	φ20	R17	57	8	53	15	25	137	18	24	152	7	12	10
φ63	φ20	R17	60	8	53	15	25	140	18	25	155	8	12	10
φ80	φ25	R24	68	11	67	21	35	175	20	29	196	11	16	12
φ100	φ30	R24	68	11	67	21	35	175	20	29	196	12	18	12
φ125	φ35	R22	74	14	65	21	35	181	20	29	197	14	20	16

※A寸法の( )内数値は、ねじ長さ寸法です。

CB用ブラケット

10A-6/TA6 内径 K

寸法表

内径＼記号	部品形式	BF	BH	BL	BO	BT	KC	KD	KG	LB	WM	XM
φ32	BCA-12-A	40	35	10	11.5	8	63	5	56.5	φ9	85	65
φ40	BCA-14-A	40	45	12.5	16.5	8	73	10	66.5	φ11	105	80
φ50												
φ63												
φ80	BCA-20-A	65	60	15	16.5	12	98	5	86.5	φ14	135	105
φ100												
φ125	BCA-20-1-A	77	75	17.5	20	15	117	17.5	114.5	φ18	145	110

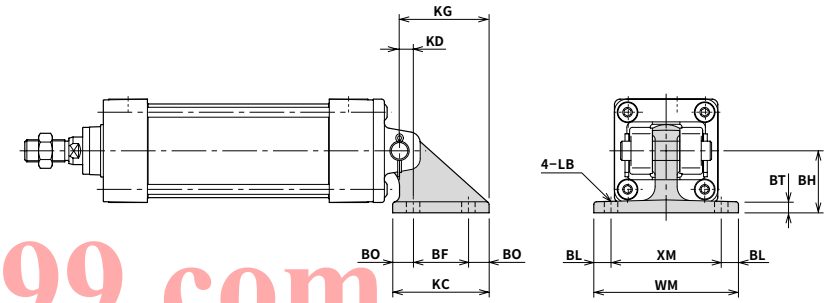

www.57382299.com

CAD/DATA
10A-6/TA6 内径 A 提供できます。

TC

複動形片ロッド

スタンダード	10A-6	TC	内径	B	ストローク
回転レス	10A-6G	TC	内径	B	ストローク

●スタンダード φ32～φ125　●回転レス φ40～φ100

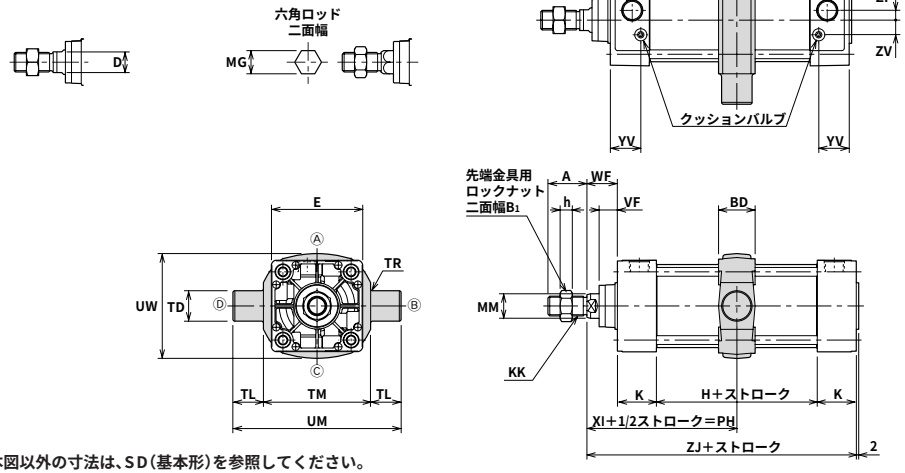

●本図以外の寸法は、SD(基本形)を参照してください。
●回転レスは、ロッド先端部以外は全てスタンダードと同寸法です。
●先端金具寸法図については、関連部品を参照してください。
●スイッチの取付けはスイッチセット寸法図を参照してください。
●バルブの取付けはバルセット寸法図を参照してください。

複動形両ロッド

スタンダード	10A-6D	TC	内径	B	ストローク
回転レス	10A-6GD	TC	内径	B	ストローク

10A-6/TA6 内径 B

●回転レス(φ40～φ100)

注）片側六角ロッド、
片側丸ロッドです。

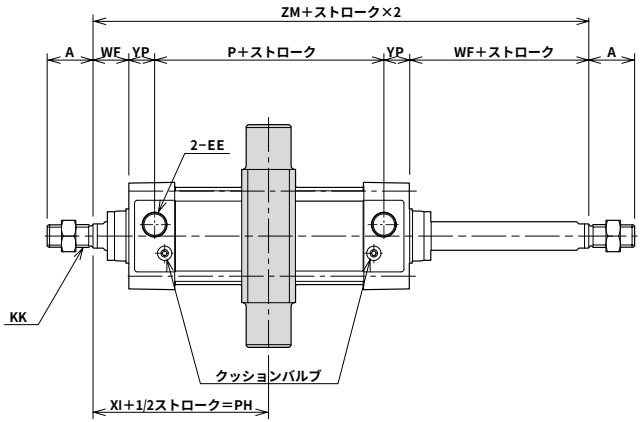

●本図以外の寸法は、複動形片ロッドを参照してください。

www.57382299.com

寸法表

内径＼記号	A	B1	BD	D	E	EE	H	K	KK	MG	MM	P	最小PH	TD
φ32	22(19)	17	30	10	□44	Rc1/8	31	31	M10×1.25	—	φ12	61	71	φ16e9
φ40	24(21)	19	30	14	□50	Rc1/4	31	31	M12×1.25	14	φ16	57	71	φ25e9
φ50	32(29)	22	30	17	□62	Rc1/4	31	31	M16×1.5	19	φ20	57	71	φ25e9
φ63	32(29)	22	30	17	□75	Rc3/8	32	32	M16×1.5	19	φ20	60	72	φ25e9
φ80	40(37)	27	35	21	□94	Rc3/8	36	36	M20×1.5	23	φ25	68	88.5	φ25e9
φ100	40(37)	27	40	26	□112	Rc1/2	36	36	M20×1.5	23	φ30	68	91	φ25e9
φ125	54(50)	36	43	32	□136	Rc1/2	42	36	M27×2	—	φ35	74	92.5	φ25e9

内径＼記号	TL	TM	TR	UM	UW	VF	WF	XI	YP	YV	ZJ	ZM	ZP	ZV	h
φ32	16	55	R1	87	53	15	25	71.5	16	25.5	118	143	3	7	6
φ40	25	63	R1.6	113	60	15	25	71.5	18	25.5	118	143	4	10	7
φ50	25	76	R1.6	126	72	15	25	71.5	18	24	118	143	7	12	10
φ63	25	88	R1.6	138	87	15	25	73	18	25	121	146	8	12	10
φ80	25	114	R1.6	164	105	21	35	89	20	29	143	178	11	16	12
φ100	25	132	R2	182	129	21	35	89	20	29	143	178	12	18	12
φ125	25	158	R2	208	159	21	35	92	20	29	149	184	14	20	16

※A寸法の（　）内数値は、ねじ長さ寸法です。

TC用ブラケット

10A-6/TA6 内径 K

寸法表

内径＼記号	部品形式	E	GB	GD	GE	GH	GK	GL	GM	GO	GT	TD	TM	UM	UW
φ32	BTA-16-A	□44	φ9	15	56	40	81	60	70	10.5	12	φ16	55	87	53
φ40	BTA-25-A	□50	φ12	23	74	50	111	80	86	15.5	14	φ25	63	113	60
φ50		□62	φ12	23	74	50	111	80	99	15.5	14	φ25	76	126	72
φ63		□75	φ12	23	74	50	111	80	111	15.5	14	φ25	88	138	87
φ80	BTA-25-1-A	□94	φ14	23	92	70	121	85	137	18	14	φ25	114	164	105
φ100		□112	φ14	23	92	70	121	85	155	18	14	φ25	132	182	129
φ125	BTA-25-2-A	□136	φ18	25	116	85	145	105	183	20	27	φ25	158	208	159

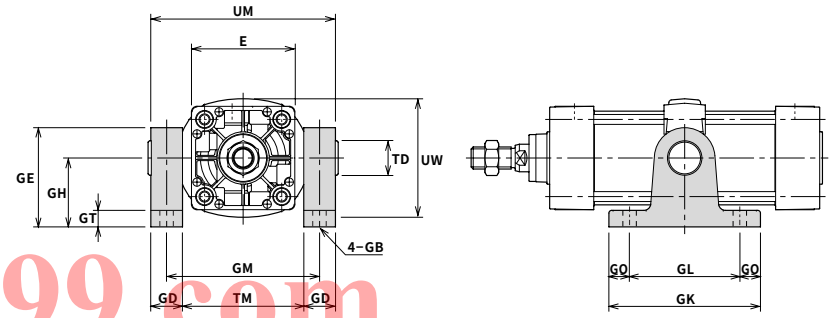

スイッチセット

● AX形スイッチ

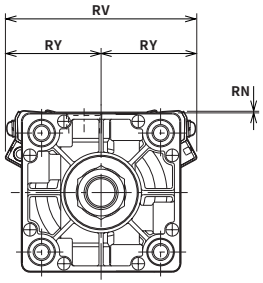

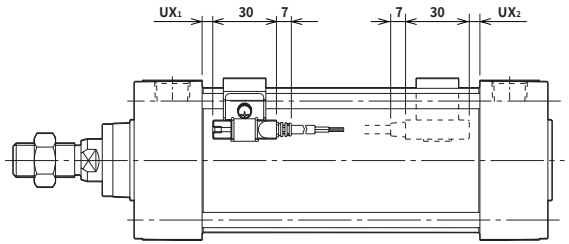

● SR形スイッチ

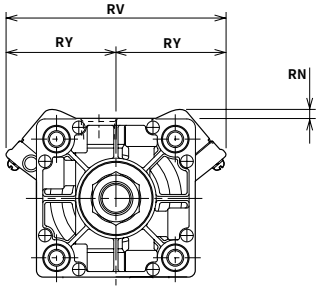

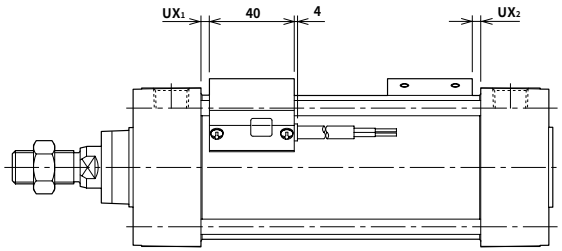

寸法表

記号 / 内径	RY		RV		RN		UX_1		UX_2	
	AX形	SR形	AX形	SR形	AX形	SR形	AX形	SR形	AX形	SR形
φ32	32	38	64	76	4	5	8	2	4	0
φ40	36	40	72	80	3	4	8	2	4	0
φ50	40	45	80	90	2	3	9	2	5	0
φ63	47	52	94	104	2	5	9	2	5	0
φ80	52	60	104	120	0	2	11	4	6	0
φ100	60	67	120	134	0	0	11	4	6	0
φ125	72	76	144	152	0	0	13	4	9	3

注）UX寸法は、ストローク端検出時のスイッチ最適取付位置です。

動作範囲と応差

内径	有接点				無接点	
	AX1※※形		SR形		AX2※※形	
	動作範囲	応差	動作範囲	応差	動作範囲	応差
φ32	5〜10	1以下	8〜12	2以下	3〜6	1以下
φ40						
φ50	6〜12		9〜13		4〜8	
φ63						
φ80						
φ100						
φ125	8〜14					

www.57382299.com

単位：mm

バルセット

通電時押形

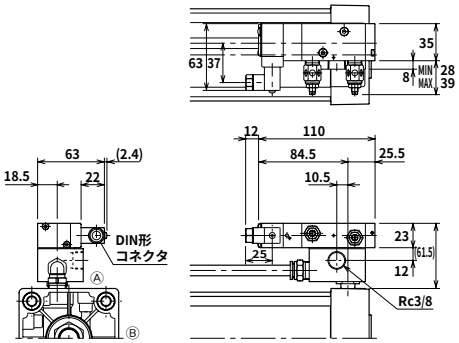

通電時引形

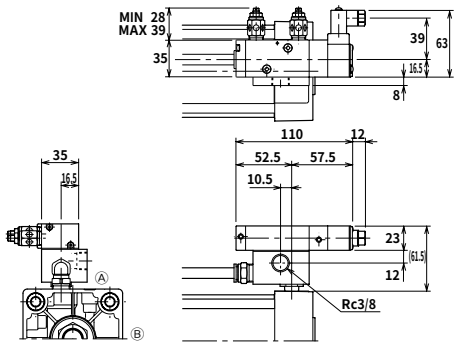

自己保持形

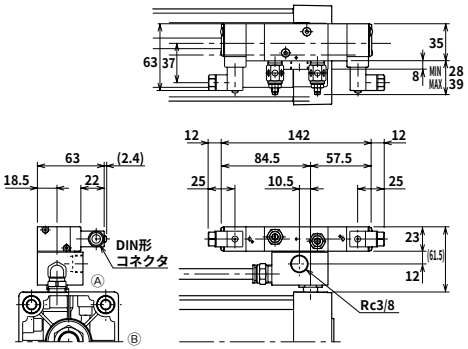

3位置クローズドセンタ形
3位置エキゾーストセンタ形

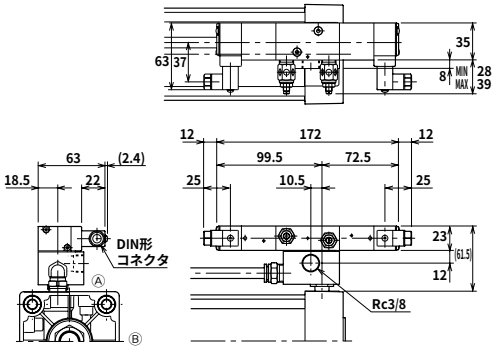

- ロッド側のクッションバルブの位置はⒶ、ヘッド側のクッションバルブの位置はⒷになります。
- シリンダ本体寸法は、各支持形式の外形寸法図を参照してください。

資料

バルセットシリンダの平均速度

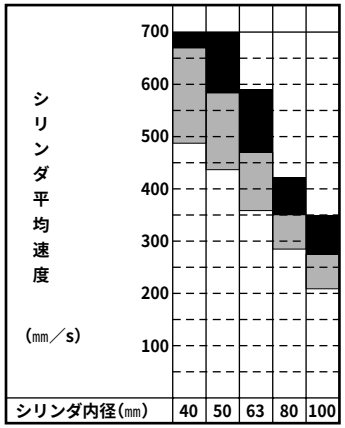

負荷率70%　負荷率50%　負荷率30%

設定条件

- 空　気　圧　力：0.5MPa
- 駆　動　方　向：垂直上向き
- シリンダストローク：250mm
- 平　均　速　度：シリンダが動き始めてからストロークエンドに到達するまでの平均速度

注意　左表は、シリンダ速度の目安としてご利用してください。
実際の速度は使用状況により異なります。
速度は使用速度範囲内に調整してご使用ください

取扱要領

バルブの組替方法

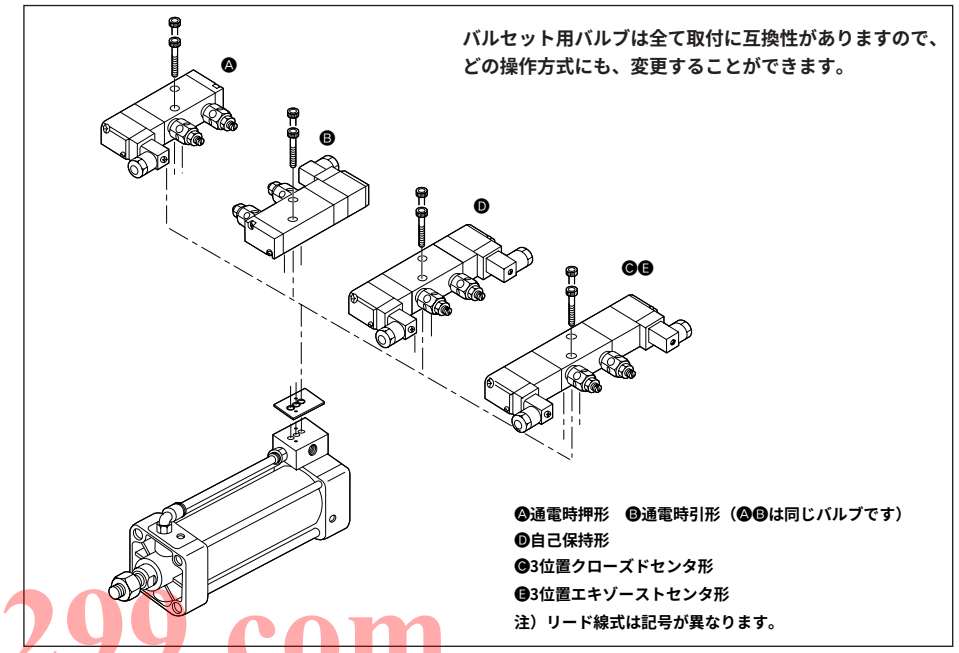

バルセット用バルブは全て取付に互換性がありますので、どの操作方式にも、変更することができます。

Ⓐ通電時押形　Ⓑ通電時引形（ⒶⒷは同じバルブです）
Ⓓ自己保持形
Ⓒ3位置クローズドセンタ形
Ⓔ3位置エキゾーストセンタ形
注）リード線式は記号が異なります。

www.57382299.com

CAD/DATA
10A-6/TA6 内径 K 提供できます。

防塵カバー付

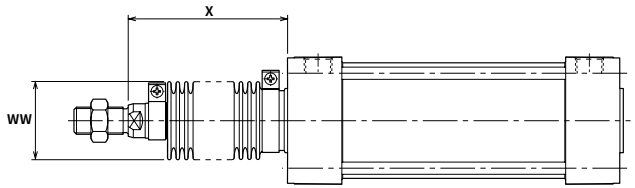

	標準	準標準	
材質	ナイロンターポリン	クロロプレン	コーネックス
耐熱	80℃	100℃	200℃

注）●コーネックスは帝人株式会社の登録商標です。
●耐熱は、防塵カバーの耐熱温度を示したものです。シリンダ本体の耐熱温度とは異なります。
●防塵カバーはシリンダに取付けて発送します。

先端金具

● 1山先端金具球面軸受付（S先）

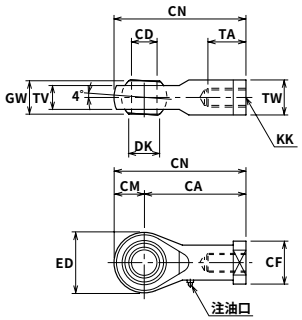

寸法表／防塵カバー付（ナイロンターポリン・クロロプレン）

記号 / 内径	WW	X（標準ストローク）												X（標準ストローク以外）
		50	75	100	125	150	200	250	300	350	400	450	500	ナイロンターポリン・クロロプレン
φ32	φ36	62	70	79	87	95	112	129	145	162	179	195	212	$\frac{1}{3}$ストローク＋45
φ40	φ41	62	70	79	87	95	112	129	145	162	179	195	212	
φ50	φ47	67	75	84	92	100	117	134	150	167	184	200	217	$\frac{1}{3}$ストローク＋50
φ63	φ47	67	75	84	92	100	117	134	150	167	184	200	217	
φ80	φ56	68	74	80	87	93	105	118	130	143	155	168	180	$\frac{1}{4}$ストローク＋55
φ100	φ61	68	74	80	87	93	105	118	130	143	155	168	180	
φ125	φ71	68	74	80	87	93	105	118	130	143	155	168	180	

注）小数点未満の端数がでた場合は切り上げてください。

寸法表／防塵カバー付（コーネックス）

記号 / 内径	WW	X（標準ストローク）												X（標準ストローク以外）
		50	75	100	125	150	200	250	300	350	400	450	500	コーネックス
φ32	φ61	70	83	95	108	120	145	170	195	220	245	270	295	$\frac{1}{2}$ストローク＋45
φ40	φ61	70	83	95	108	120	145	170	195	220	245	270	295	
φ50	φ61	75	88	100	113	125	150	175	200	225	250	275	300	$\frac{1}{2}$ストローク＋50
φ63	φ61	75	88	100	113	125	150	175	200	225	250	275	300	
φ80	φ61	75	85	95	105	115	135	155	175	195	215	235	255	$\frac{2}{5}$ストローク＋55
φ100	φ61	75	85	95	105	115	135	155	175	195	215	235	255	
φ125	φ71	75	85	95	105	115	135	155	175	195	215	235	255	

注）小数点未満の端数がでた場合は切り上げてください。

寸法表／1山先端金具球面軸受付（S先）

記号 / 内径	部品形式	CA	CD	CF	CM	CN	DK	ED	GW	KK	TA	TV	TW
φ32	RSA-10-A	43	φ10H9	φ19	13	56	φ12.9	26	$14^{0}_{-0.1}$	M10×1.25	21	10.5	17
φ40	RSA-12-A	50	φ12H9	φ22	15	65	φ15.4	30	$16^{0}_{-0.1}$	M12×1.25	24	12	19
φ50	RSA-16-A	64	φ16H9	φ27	19	83	φ19.4	38	$21^{0}_{-0.1}$	M16×1.5	33	15	22
φ63													
φ80	RSA-20-A	77	φ20H9	φ34	23	100	φ24.4	46	$25^{0}_{-0.1}$	M20×1.5	40	18	30
φ100													

www.57382299.com

CAD/DATA
10A-6/TA6 内径 K 提供できます。

先端金具

● 1山先端金具（T先）

φ32〜φ100

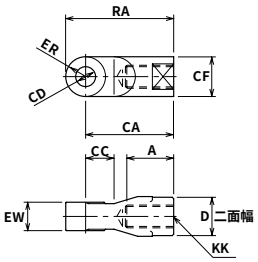

φ125

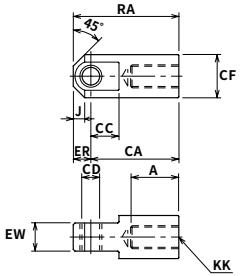

● 2山先端金具（Y先）ピン付

φ32〜φ100

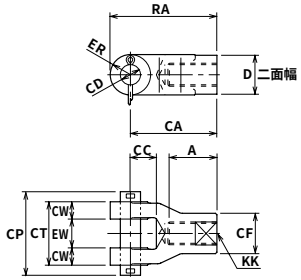

φ125

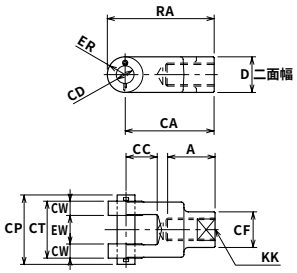

● Fジョイント（F先）

φ32

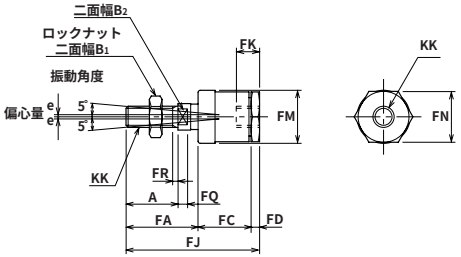

φ40〜φ125

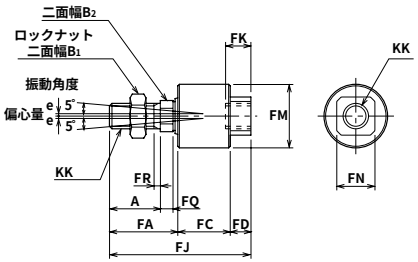

注）Fジョイントのソケットへのねじ込み量は、ねじ径と同寸法以上にはしないでください（ねじ込み、突きあたり後1〜2回転もどしてロックナットで固定してください。）なお、ねじ込みすぎは作動不良の原因になります。
● CA、CB、CC、TCと併用しないでください。

寸法表／1山先端金具（T先）

内径＼記号	部品形式	A	CA	CC	CD	CF	D	ER	EW	J	KK	RA
φ32	RTA-10-A	23	55	20	φ12H9	φ24	24	R12	$16^{0}_{-0.1}$	—	M10×1.25	67
φ40	RTA-12-A	25	60	20	φ14H9	φ24	24	R12	$20^{0}_{-0.1}$	—	M12×1.25	72
φ50	RTA-16-A	33	60	20	φ14H9	φ28	27	R14	$20^{0}_{-0.1}$	—	M16×1.5	74
φ63										—		
φ80	RTA-20-A	41	85	30	φ20H9	φ36	36	R19	$32^{0}_{-0.1}$	—	M20×1.5	104
φ100										—		
φ125	RTA-27-A	56	100	32	φ20H9	φ49	—	20	$32^{0}_{-0.1}$	13	M27×2	120

寸法表／2山先端金具（Y先）ピン付

内径＼記号	部品形式	A	CA	CC	CD	CF	CP	CT	CW	D	ER	EW	KK	RA
φ32	RYA-10-1-A	23	55	20	$\phi 12^{H9}_{f8}$	φ24	46	32	8	24	R12	$16^{+1.5}_{+0.5}$	M10×1.25	67
φ40	RYA-12-1-A	25	60	20	$\phi 14^{H9}_{f8}$	φ24	58	44	12	24	R12	$20^{+1.5}_{+0.5}$	M12×1.25	71
φ50	RYA-16-A	33	60	18	$\phi 14^{H9}_{f8}$	φ28	58	44	12	27	R14	$20^{+1.5}_{+0.5}$	M16×1.5	74
φ63														
φ80	RYA-20-A	41	85	28	$\phi 20^{H9}_{f8}$	φ36	78	64	16	36	R19	$32^{+1.5}_{+0.5}$	M20×1.5	104
φ100														
φ125	RYA-27-A	56	100	35	$\phi 20^{H9}_{f8}$	φ40	78	64	16	40	R20	$32^{+1.5}_{+0.5}$	M27×2	120

寸法表／Fジョイント（F先）

内径＼記号	部品形式	A	B_1	B_2	e	FA	FC	FD	FJ	FK	FM	FN	FQ	FR	KK
φ32	RFS-10T	24.5	17	10	1	31	28	4	63	11	φ25	24	4.5	2.5	M10×1.25
φ40	RFS-12T	24	19	13	1	33	25.5	11	69.5	13.5	φ32	□19	7	3.5	M12×1.25
φ50・φ63	RFS-16T	32	22	17	1.5	43	33	13	89	16	φ40	□24	8	4	M16×1.5
φ80	RFS-20T080	40	27	22	2	53	42	15	110	22	φ50	□30	9	5	M20×1.5
φ100	RFS-20T100	40	27	24	2.5	56	49	18	123	24	φ64	□36	12	6	M20×1.5
φ125	RFS-27T	54	36	32	2.5	74	62	21	157	30	φ76	□46	14	7	M27×2

www.57382299.com

支持金具

● LA（軸直角方向フート形）

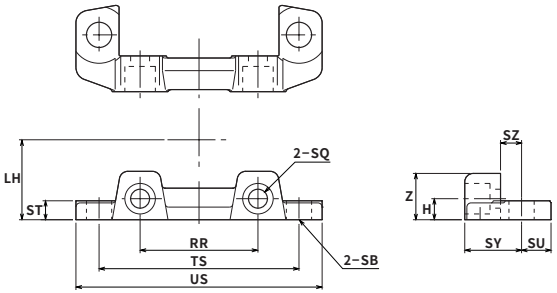

● 本体取付用ボルト付
（金具は2個付）

● LB（軸方向フート形）

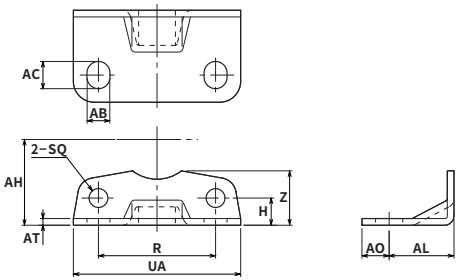

● 本体取付用ボルト付
（金具は2個付）

● FA（ロッド側フランジ形）・FB（ヘッド側フランジ形）

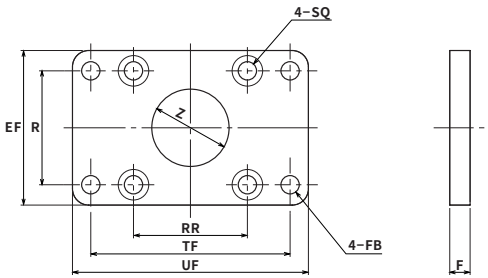

● 本体取付用ボルト付

寸法表／LA（軸直角方向フート形）

記号 / 内径	部品形式	H	LH	RR	SB	SQ	ST	SU	SY	SZ	TS	US	Z
φ32	MAA6-LA032	5.5	22	□33	φ9	φ7	8	14	23	10	63	81	14
φ40	MAA6-LA040	6.5	25	□37	φ12	φ7	8	14	23	10	70	92	16
φ50	MAA6-LA050	7.5	31	□47	φ12	φ7	9	14	25	10	83	105	17
φ63	MAA6-LA063	10	38	□56	φ12	φ9	9	14	27	10	95	117	22
φ80	MAA6-LA080	12	47	□70	φ14	φ11	13	18	34	13	121	147	28
φ100	MAA6-LA100	15	57	□84	φ14	φ11	14	18	38	13	140	168	30
φ125	MAA6-LA125	17	69	□104	φ18	φ13	18	21	46	17	175	213	35

寸法表／LB（軸方向フート形）

記号 / 内径	部品形式	AB	AC	AH	AL	AO	AT	H	R	UA	SQ	Z
φ32	MAA6-LB032	9	11	28	20.5	9.5	3.2	11.5	33	50	φ7	20
φ40	MAA6-LB040	11	13	30	23.5	12.5	3.2	11.5	36	57	φ7	21
φ50	MAA6-LB050	11	13	36.5	28	12	3.2	13	47	68	φ7	23
φ63	MAA6-LB063	11	13	41	31	13	3.2	13	56	80	φ9	26
φ80	MAA6-LB080	14	16	49	30	16	4	14	70	97	φ11	30
φ100	MAA6-LB100	14	16	57	30	16	4	15	84	112	φ11	35
φ125	MAA6-LB125	18	20	70	35	18	6	18	104	136	φ13	45

寸法表／FA（ロッド側フランジ形）・FB（ヘッド側フランジ形）

記号 / 内径	部品形式	EF	F	FB	R	RR	SQ	TF	UF	Z
φ32	MAA6-FA032	47	10	φ7	33	□33	φ6.6	**58**	72	φ26
φ40	MAA6-FA040	52	10	φ7	36	□37	φ6.6	**70**	84	φ32
φ50	MAA6-FA050	65	10	φ9	47	□47	φ6.6	**86**	104	φ38
φ63	MAA6-FA063	76	10	φ9	56	□56	φ9	**98**	116	φ38
φ80	MAA6-FA080	95	16	φ12	70	□70	φ11	**119**	143	φ44
φ100	MAA6-FA100	115	16	φ12	84	□84	φ11	**138**	162	φ50
φ125	MAA6-FA125	138	16	φ14	104	□104	φ13	**168**	196	φ60

www.57382299.com

支持金具

● CA（アイ形）

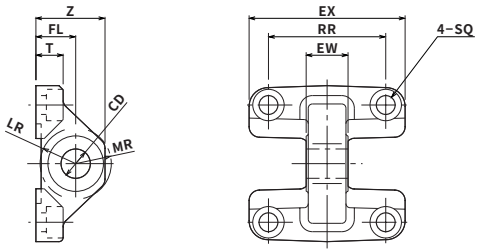

● 本体取付用ボルト付

● CC（アイ形）

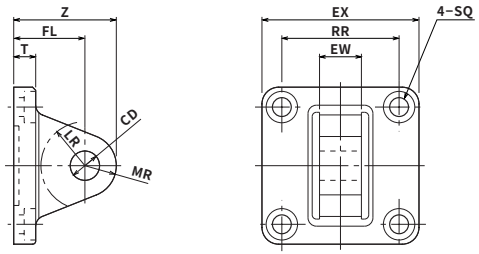

● 本体取付用ボルト付

● CB（クレビス形）

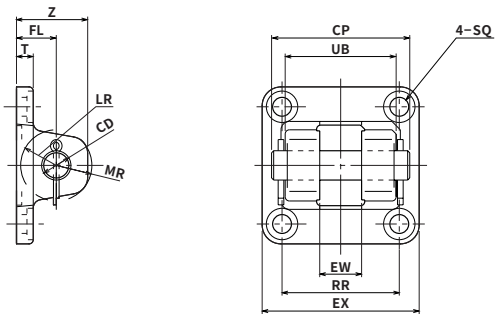

● 本体取付用ボルト付

寸法表／CA（アイ形）

記号 / 内径	部品形式	CD	EW	EX	FL	LR	MR	RR	SQ	T	Z
φ32	MAA6-CA032	φ12H9	$16^{0}_{-0.070}$	□44	19	R16	R16	□33	φ6.6	8	32
φ40	MAA6-CA040	φ14H9	$20^{0}_{-0.084}$	□50	19	R17	R17	□37	φ6.6	8	33
φ50	MAA6-CA050	φ14H9	$20^{0}_{-0.084}$	□60	19	R17	R17	□47	φ6.6	10	33
φ63	MAA6-CA063	φ14H9	$20^{0}_{-0.084}$	□75	19	R17	R17	□56	φ9	13	33
φ80	MAA6-CA080	φ20H9	$32^{0}_{-0.100}$	□94	32	R25	R24	□70	φ11	18	53
φ100	MAA6-CA100	φ20H9	$32^{0}_{-0.100}$	□111	32	R26	R24	□84	φ11	18	52
φ125	MAA6-CA125	φ20H9	$32^{0}_{-0.100}$	□135	32	R30	R25	□104	φ13	21	52

寸法表／CC（アイ形）

記号 / 内径	部品形式	CD	EW	EX	FL	LR	MR	RR	SQ	T	Z
φ40	MAA6-CC040	φ14H9	$20^{0}_{-0.3}$	□50	34	R21	R14	□37	φ6.6	11	48
φ50	MAA6-CC050	φ14H9	$20^{0}_{-0.3}$	□62	34	R21	R15	□47	φ6.6	11	49
φ63	MAA6-CC063	φ14H9	$20^{0}_{-0.3}$	□75	34	R21	R15	□56	φ9	11	49
φ80	MAA6-CC080	φ20H9	$32^{0}_{-0.3}$	□94	48	R25	R20	□70	φ11	15	68
φ100	MAA6-CC100	φ20H9	$32^{0}_{-0.3}$	□112	48	R25	R20	□84	φ11	15	68

寸法表／CB（クレビス形）

記号 / 内径	部品形式	CD	CP	EW	EX	FL	LR	MR	T	SQ	RR	UB	Z
φ32	MAA6-CB032	$\phi 12\frac{H9}{f8}$	46	$16^{+0.7}_{+0.5}$	□44	19	R17	R15	8	φ6.6	□33	33	32
φ40	MAA6-CB040	$\phi 14\frac{H9}{f8}$	58	$20^{+0.7}_{+0.5}$	□50	19	R17	R15	8	φ6.6	□37	45	32
φ50	MAA6-CB050	$\phi 14\frac{H9}{f8}$	66	$20^{+0.7}_{+0.5}$	□60	19	R17	R17	8	φ6.6	□47	53	34
φ63	MAA6-CB063	$\phi 14\frac{H9}{f8}$	66	$20^{+0.7}_{+0.5}$	□75	19	R17	R17	8	φ9	□56	53	34
φ80	MAA6-CB080	$\phi 20\frac{H9}{f8}$	78	$32^{+0.7}_{+0.5}$	□94	32	R30	R24	11	φ11	□70	67	53
φ100	MAA6-CB100	$\phi 20\frac{H9}{f8}$	78	$32^{+0.7}_{+0.5}$	□111	32	R30	R24	11	φ11	□84	67	53
φ125	MAA6-CB125	$\phi 20\frac{H9}{f8}$	78	$32^{+0.7}_{+0.5}$	□136	32	R30	R22	14	φ13	□104	65	48

www.57382299.com

支持金具

● TC（中間トラニオン形）

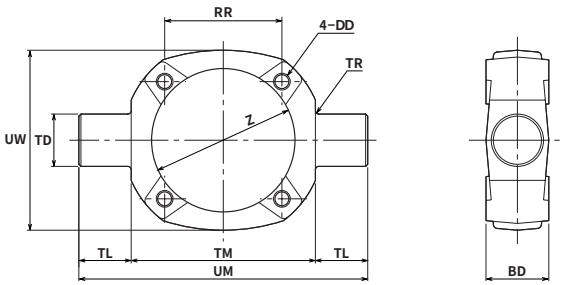

寸法表／TC（中間トラニオン形）

記号 / 内径	部品形式	BD	DD	RR	TD	TL	TM	TR	UM	UW	Z
φ32	MAA6-TC032	30	M6×1	□33	φ16e9	16	55	R1	87	53	φ36.5
φ40	MAA6-TC040	30	M6×1	□37	φ25e9	25	63	R1.6	113	60	φ44.5
φ50	MAA6-TC050	30	M6×1	□47	φ25e9	25	76	R1.6	126	72	φ55.5
φ63	MAA6-TC063	30	M8×1.25	□56	φ25e9	25	88	R1.6	138	87	φ68.5
φ80	MAA6-TC080	35	M10×1.5	□70	φ25e9	25	114	R1.6	164	105	φ87.5
φ100	MAA6-TC100	40	M10×1.5	□84	φ25e9	25	132	R2	182	129	φ107.5
φ125	MAA6-TC125	43	M12×1.75	□104	φ25e9	25	158	R2	208	159	φ133.5

www.57382299.com

ストローク調整付シリンダ仕様

構造	押側ストローク調整付		引側ストローク調整付	
	標準形	バルセット	標準形	バルセット
シリーズ	10A-6A1	10A-6VA1	10A-6A2	10A-6VA2
シリンダ内径(mm)	φ32・φ40・φ50・φ63 φ80・φ100・φ125	φ40・φ50・φ63 φ80・φ100	φ32・φ40・φ50・φ63 φ80・φ100・φ125	φ40・φ50・φ63 φ80・φ100
使用流体	空気			
給油	不要			
使用圧力範囲	0.1～1MPa	0.17～0.7MPa	0.05～1MPa	0.17～0.7MPa
使用速度範囲	50～700mm/s		30～700mm/s	
耐圧力	1.5MPa	1.05MPa	1.5MPa	1.05MPa
使用温度範囲	−10～+70℃(但し、凍結なきこと)	+5～+50℃	−10～+70℃(但し、凍結なきこと)	+5～+50℃
クッション機構	両側クッション付(調整時ロッド出端クッションパッド)		両側クッション付(調整時ロッド引端なし)	
クッションストローク(クッションリング平行部長さ)	φ32・φ40：16mm　φ50・φ63：20mm　φ80・φ100・φ125：25mm			
ストローク調整方法	ストッパ調整		アジャスタねじ調整	
ストローク調整範囲	0～50mm		0～60mm	
ねじ公差	JIS　6H/6g			
支持形式	SD・FA・LB・FA・TC・TC/B		SD・FA・TC・TC/B	

注）使用速度範囲については、クッション機構との関係を選定資料でご確認ください。

オーダーメイド仕様
デュアルストローク仕様

構造	片ロッド	両ロッド
	標準形	標準形
シリーズ	10A-6Q1	10A-6Q2
シリンダ内径(mm)	φ40・φ50・φ63・φ80・φ100	φ32・φ40・φ50・φ63・φ80・φ100・φ125
使用流体	空気	
給油	不要	
使用圧力範囲	0.1～0.7MPa	0.05～0.7MPa
使用速度範囲	50～700mm/s	
耐圧力	1.05MPa	
使用温度範囲	−10～+70℃（但し、凍結なきこと）	
クッション機構	両側クッション付	
クッションストローク(クッションリング平行部長さ)	φ32・φ40：16mm　φ50・φ63：20mm　φ80・φ100・φ125：25mm	
ねじ公差	JIS　6H/6g	
支持形式	SD・LA・LB・FA・FB CA・CC・CB・CB/B付・TC・TC/B付	SD・LA・LB・FA・TC・TC/B付

注）使用速度範囲については、クッション機構との関係を選定資料でご確認ください。

動作原理

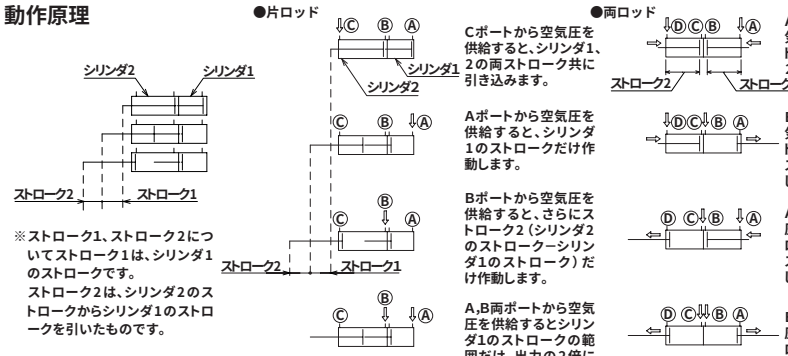

ストローク調整付手配形式

●標準形・スイッチセット　10A-6A1　CB　40　B　50 − AH　2 − Y　B − J

機種❶　支持形式❷　シリンダ内径❸　クッション形式❹　ストローク1❺　スイッチ記号❻　スイッチ数量❼　先端金具❽　ブラケット❾　防塵カバー❿

標準形
10A-6A1：押側ストローク調整付
10A-6A2：引側ストローク調整付
バルセット
10A-6VA1：押側ストローク調整付
10A-6VA2：引側ストローク調整付

押側ストローク調整
SD・LA・LB・FA・TC
引側ストローク調整
SD・FA・TC

標準形
φ32・φ40・φ50・φ63・φ80・φ100・φ125
バルセット
φ40・φ50・φ63・φ80・φ100

B　両側クッション付
R　ロッド側クッション付
H　ヘッド側クッション付
N　クッションなし

シリンダストローク（mm）

スイッチ記号
注）適合スイッチ記号については、スイッチ一覧表よりご選定ください。

スイッチ数量（1、2、～n）

S　S先（1山先端金具球面軸受付）
T　T先（1山先端金具）
Y　Y先（2山先端金具ピン付）
F　F先（Fジョイント）

ブラケット付
対応支持金具形式:CB,TC形

J　ナイロンターポリン
JN　クロロプレン
JK　コーネックス

※詳細は別途お問い合わせください。

デュアルストローク手配形式

●標準形・スイッチセット　10A-6Q1　CB　40　B　50 + 50 − AH　2 − Y　B − J

機種❶　支持形式❷　シリンダ内径❸　クッション形式❹　ストローク1❺　ストローク2❻　スイッチ記号❼　スイッチ数量❽　先端金具❾　ブラケット❿　防塵カバー⓫

標準形
10A-6Q1：デュアルストローク片ロッド
10A-6Q2：デュアルストローク両ロッド

10A-6Q1
SD・LA・LB・FA・FB・CA・CC・CB・TC
10A-6Q2
SD・LA・LB・FA・TC

10A-6Q1
φ40・φ50・φ63・φ80・φ100
10A-6Q2
φ32・φ40・φ50・φ63・φ80・φ100・φ125

B　両側クッション付
R　ロッド側クッション付
H　ヘッド側クッション付
N　クッションなし

シリンダストローク1（mm）

シリンダストローク2（mm）

スイッチ記号
注）適合スイッチ記号については、スイッチ一覧表よりご選定ください。

スイッチ数量（1、2、～n）

S　S先（1山先端金具球面軸受付）
T　T先（1山先端金具）
Y　Y先（2山先端金具ピン付）
F　F先（Fジョイント）

ブラケット付
対応支持金具形式:CB,TC形

J　ナイロンターポリン
JN　クロロプレン
JK　コーネックス

※詳細は別途お問い合わせください。

www.57382299.com

ストローク調整

押側ストローク調整　10A-6A1 SD 内径 B ストローク

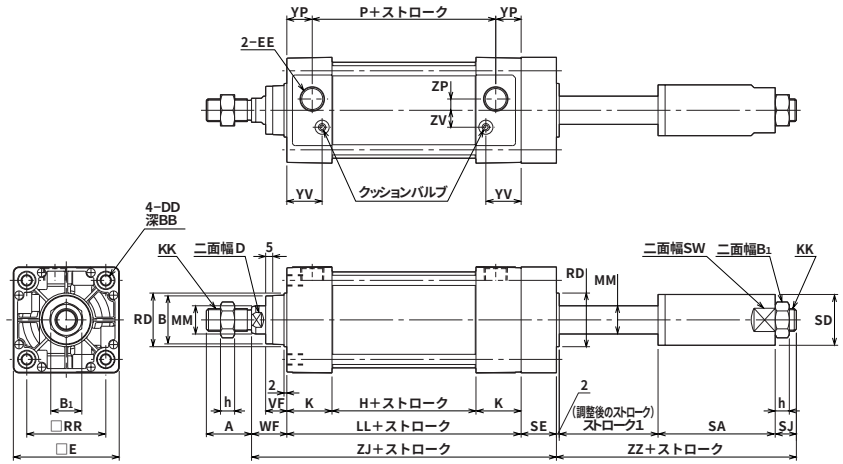

- ストローク調整範囲　0～50mm
- 支持形式：SD、LA、LB、FA、TC
- 詳細につきましてはお問合せください。

引側ストローク調整　10A-6A2 SD 内径 B ストローク

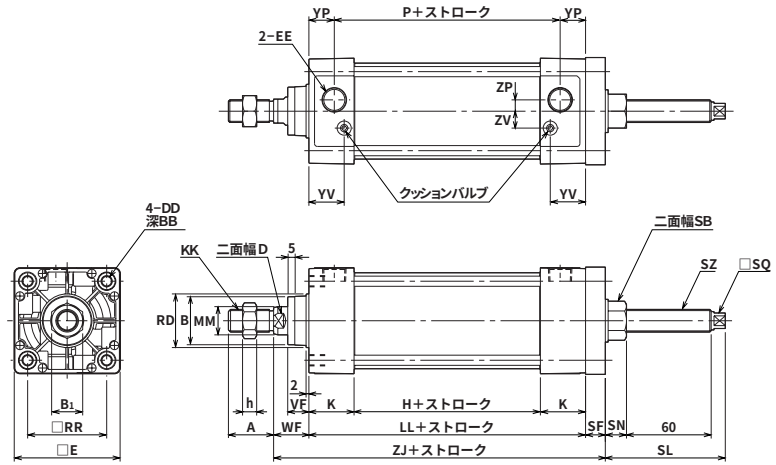

- ストローク調整範囲　0～60mm
- 支持形式：SD、LA、LB、FA、TC
- 詳細につきましてはお問合せください。

寸法表／押側ストローク調整

記号 / 内径	A	B	B1	BB	D	DD	E	EE	H	K	KK	LL	MM	P
φ32	22(19)	φ24	17	14	10	M6×1	44	Rc1/8	31	31	M10×1.25	93	φ12	61
φ40	24(21)	φ30	19	14	14	M6×1	50	Rc1/4	31	31	M12×1.25	93	φ16	57
φ50	32(29)	φ34	22	14	17	M6×1	62	Rc1/4	31	31	M16×1.5	93	φ20	57
φ63	32(29)	φ34	22	14	17	M8×1.25	75	Rc3/8	32	32	M16×1.5	96	φ20	60
φ80	40(37)	φ39	27	15	21	M10×1.5	94	Rc3/8	36	36	M20×1.5	108	φ25	68
φ100	40(37)	φ46	27	15	26	M10×1.5	112	Rc1/2	36	36	M20×1.5	108	φ30	68
φ125	54(50)	φ55	36	15	32	M12×1.75	136	Rc1/2	42	36	M27×2	114	φ35	74

記号 / 内径	RD	RR	SA	SD	SE	SJ	SW	VF	WF	YP	YV	ZJ	ZP	ZV	ZZ	h
φ32	φ26	33	69	φ25	25	10	22	15	25	16	25.5	143	3	7	81	6
φ40	φ32	37	74	φ30	25	11	27	15	25	18	25.5	143	4	10	87	7
φ50	φ38	47	83	φ36	25	14	32	15	25	18	24	143	7	12	99	10
φ63	φ38	56	83	φ36	25	14	32	15	25	18	25	146	8	12	99	10
φ80	φ44	70	84	φ45	35	17	41	21	35	20	29	178	11	16	103	12
φ100	φ50	84	84	φ50	35	17	46	21	35	20	29	178	12	18	103	12
φ125	φ60	104	89	φ55	40	21	50	21	35	20	29	189	14	20	112	16

※A寸法の（　）内数値は、ねじ長さ寸法です。

寸法表／引側ストローク調整

記号 / 内径	A	B	B1	BB	D	DD	E	EE	H	K	KK	LL	MM	P
φ32	22(19)	φ24	17	14	10	M6×1	44	Rc1/8	31	31	M10×1.25	93	φ12	61
φ40	24(21)	φ30	19	14	14	M6×1	50	Rc1/4	31	31	M12×1.25	93	φ16	57
φ50	32(29)	φ34	22	14	17	M6×1	62	Rc1/4	31	31	M16×1.5	93	φ20	57
φ63	32(29)	φ34	22	14	17	M8×1.25	75	Rc3/8	32	32	M16×1.5	96	φ20	60
φ80	40(37)	φ39	27	15	21	M10×1.5	94	Rc3/8	36	36	M20×1.5	108	φ25	68
φ100	40(37)	φ46	27	15	26	M10×1.5	112	Rc1/2	36	36	M20×1.5	108	φ30	68
φ125	54(50)	φ55	36	15	32	M12×1.75	136	Rc1/2	42	36	M27×2	114	φ35	74

記号 / 内径	RD	RR	SB	SF	SL	SN	SQ	SZ	VF	WF	YP	YV	ZJ	ZP	ZV	h
φ32	φ26	33	19	14	82	12	8	M12×1.25	15	25	16	25.5	132	3	7	6
φ40	φ32	37	19	14	82	12	8	M12×1.25	15	25	18	25.5	132	4	10	7
φ50	φ38	47	24	14	85	15	11	M16×1.5	15	25	18	24	132	7	12	10
φ63	φ38	56	24	14	85	15	11	M16×1.5	15	25	18	25	135	8	12	10
φ80	φ44	70	30	22	91	19	14	M20×1.5	21	35	20	29	165	11	16	12
φ100	φ50	84	30	22	91	19	14	M20×1.5	21	35	20	29	165	12	18	12
φ125	φ60	104	36	23	96	22	17	M24×1.5	21	35	20	29	172	14	20	16

※A寸法の（　）内数値は、ねじ長さ寸法です。

www.57382299.com

デュアルストローク オーダーメイド

デュアルストローク片ロッド 10A-6Q1 SD 内径 B ストローク1 ＋ ストローク2

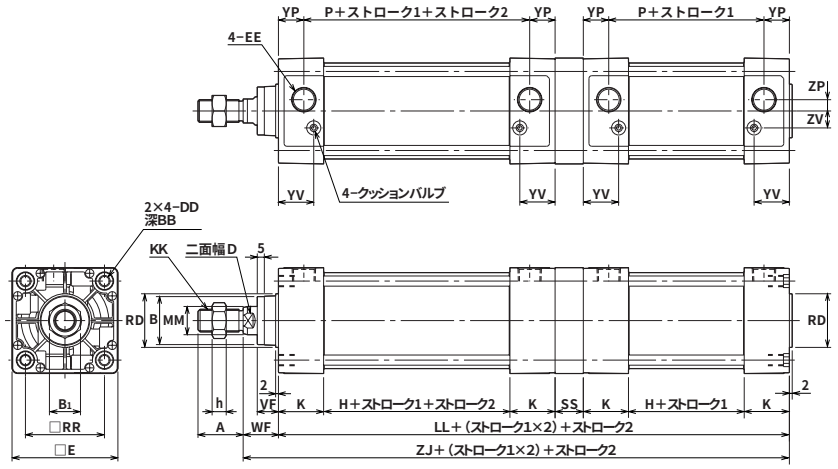

- 支持形式：SD、LA、LB、FA、FB、CA、CC、CB、TC
- 詳細につきましてはお問合せください。

デュアルストローク両ロッド 10A-6Q2 SD 内径 B ストローク1 ＋ ストローク2

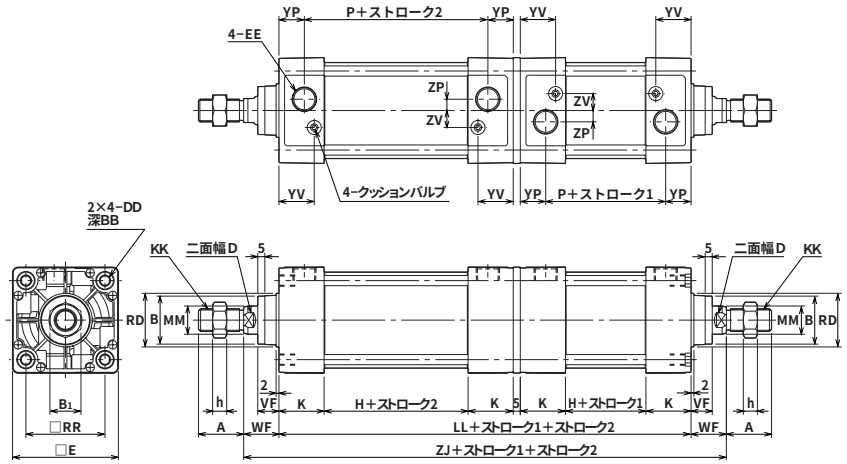

- 支持形式：SD、LA、LB、FA、TC
- 詳細につきましてはお問合せください。

寸法表／デュアルストローク片ロッド

記号／内径	A	B	B_1	BB	D	DD	E	EE	H	K	KK	LL
φ40	24(21)	φ30	19	14	14	M6×1	50	Rc1/4	31	31	M12×1.25	206
φ50	32(29)	φ34	22	14	17	M6×1	62	Rc1/4	31	31	M16×1.5	206
φ63	32(29)	φ34	22	14	17	M8×1.25	75	Rc3/8	32	32	M16×1.5	212
φ80	40(37)	φ39	27	15	21	M10×1.5	94	Rc3/8	36	36	M20×1.5	241
φ100	40(37)	φ46	27	15	26	M10×1.5	112	Rc1/2	36	36	M20×1.5	241

記号／内径	MM	P	RD	RR	SS	VF	WF	YP	YV	ZJ	ZP	ZV	h
φ40	φ16	57	φ32	37	20	15	25	18	25.5	231	4	10	7
φ50	φ20	57	φ38	47	20	15	25	18	24	231	7	12	10
φ63	φ20	60	φ38	56	20	15	25	18	25	237	8	12	10
φ80	φ25	68	φ44	70	25	21	35	20	29	276	11	16	12
φ100	φ30	68	φ50	84	25	21	35	20	29	276	12	18	12

注）デュアルストローク片ロッドはφ32、φ125はありません。
※A寸法の（ ）内数値は、ねじ長さ寸法です。

寸法表／デュアルストローク両ロッド

記号／内径	A	B	B_1	BB	D	DD	E	EE	H	K	KK
φ32	22(19)	φ24	17	14	10	M6×1	44	Rc1/8	31	31	M10×1.25
φ40	24(21)	φ30	19	14	14	M6×1	50	Rc1/4	31	31	M12×1.25
φ50	32(29)	φ34	22	14	17	M6×1	62	Rc1/4	31	31	M16×1.5
φ63	32(29)	φ34	22	14	17	M8×1.25	75	Rc3/8	32	32	M16×1.5
φ80	40(37)	φ39	27	15	21	M10×1.5	94	Rc3/8	36	36	M20×1.5
φ100	40(37)	φ46	27	15	26	M10×1.5	112	Rc1/2	36	36	M20×1.5
φ125	54(50)	φ55	36	15	32	M12×1.75	136	Rc1/2	42	36	M27×2

記号／内径	LL	MM	P	RD	RR	VF	WF	YP	YV	ZJ	ZP	ZV	h
φ32	191	φ12	61	φ26	33	15	25	16	25.5	241	3	7	6
φ40	191	φ16	57	φ32	37	15	25	18	25.5	241	4	10	7
φ50	191	φ20	57	φ38	47	15	25	18	24	241	7	12	10
φ63	197	φ20	60	φ38	56	15	25	18	25	247	8	12	10
φ80	221	φ25	68	φ44	70	21	35	20	29	291	11	16	12
φ100	221	φ30	68	φ50	84	21	35	20	29	291	12	18	12
φ125	233	φ35	74	φ60	104	21	35	20	29	303	14	20	16

※A寸法の（ ）内数値は、ねじ長さ寸法です。

www.57382299.com

先端金具の組み合わせ

1山先端金具球面軸受付（S先）

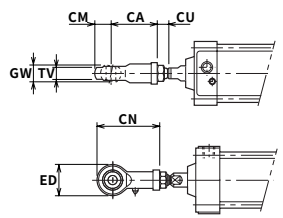

寸法表

内径＼記号	CA	CM	CN	CU 最小	CU 最大	ED	GW	TV
φ32	43	13	56	6	12	26	$14^{0}_{-0.1}$	10.5±0.1
φ40	50	15	65	7	13	30	$16^{0}_{-0.1}$	12±0.1
φ50	64	19	83	10	17	38	$21^{0}_{-0.1}$	15±0.1
φ63	64	19	83	10	17	38	$21^{0}_{-0.1}$	15±0.1
φ80	77	23	100	12	21	46	$25^{0}_{-0.1}$	18±0.1
φ100	77	23	100	12	21	46	$25^{0}_{-0.1}$	18±0.1

Fジョイント付

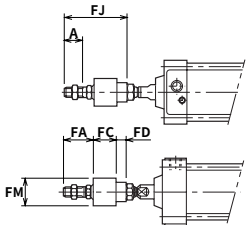

寸法表

内径＼記号	A	FA	FC	FD	FJ	FM
φ32	24.5	31	28	4	63	φ25
φ40	24	33	25.5	11	69.5	φ32
φ50	32	43	33	13	89	φ40
φ63	32	43	33	13	89	φ40
φ80	40	53	42	15	110	φ50
φ100	40	56	49	18	123	φ64
φ125	54	74	62	21	157	φ76

1山先端金具－2山先端金具

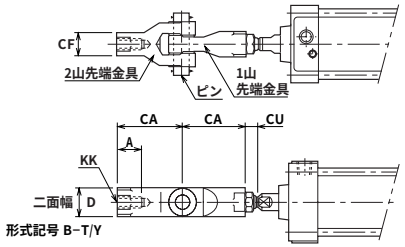

寸法表

内径＼記号	A	CA	CF	CU 最小	CU 最大	D	KK
φ32	23	55	φ24	6	12	24	M10×1.25
φ40	25	60	φ24	7	13	24	M12×1.25
φ50	33	60	φ28	10	17	27	M16×1.5
φ63	33	60	φ28	10	17	27	M16×1.5
φ80	41	85	φ36	12	21	36	M20×1.5
φ100	41	85	φ36	12	21	36	M20×1.5
φ125	56	100	φ40	16	30	40	M27×2

2山先端金具－1山先端金具

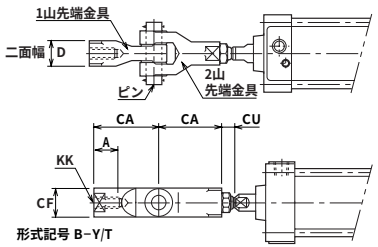

寸法表

内径＼記号	A	CA	CF	CU 最小	CU 最大	D	KK
φ32	23	55	φ24	6	12	24	M10×1.25
φ40	25	60	φ24	7	13	24	M12×1.25
φ50	33	60	φ28	10	17	27	M16×1.5
φ63	33	60	φ28	10	17	27	M16×1.5
φ80	41	85	φ36	12	21	36	M20×1.5
φ100	41	85	φ36	12	21	36	M20×1.5
φ125	56	100	φ49	16	30	—	M27×2

先端金具の組み合わせ

1山先端金具－CB金具

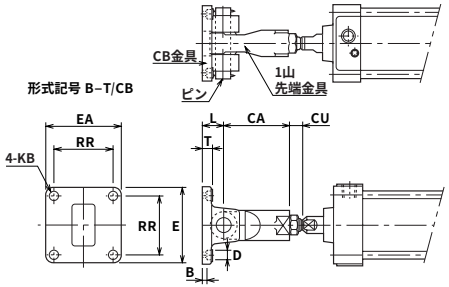

寸法表

内径＼記号	B	CA	CU 最小	CU 最大	D	E	EA	KB	L	RR	T
φ32	6	55	6	12	φ11	43	43	φ6.6	19	33	8
φ40	6	60	7	13	φ11	49	49	φ6.6	19	37	8
φ50	6	60	10	17	φ11	60	60	φ6.6	19	47	8
φ63	6	60	10	17	φ15	74	74	φ9	19	56	8
φ80	9	85	12	21	φ20	93	93	φ11	32	70	11
φ100	9	85	12	21	φ20	110	110	φ11	32	84	11
φ125	10	100	16	30	φ22	134	134	φ13	32	104	14

2山先端金具－CA金具

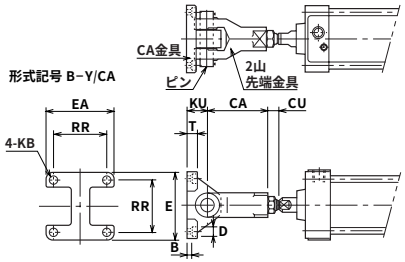

寸法表

内径＼記号	B	CA	CU 最小	CU 最大	D	E	EA	KB	KU	RR	T
φ32	6	55	6	12	φ14	43	43	φ6.6	19	33	8
φ40	6	60	7	13	φ14	49	49	φ6.6	19	37	8
φ50	7	60	10	17	φ14	60	60	φ6.6	19	47	10
φ63	10	60	10	17	φ15	74	74	φ9	19	56	13
φ80	14	85	12	21	φ20	93	93	φ11	32	70	18
φ100	14	85	12	21	φ20	110	110	φ11	32	84	18
φ125	14	100	16	30	φ22	134	134	φ13	32	104	18

CB形－1山先端金具

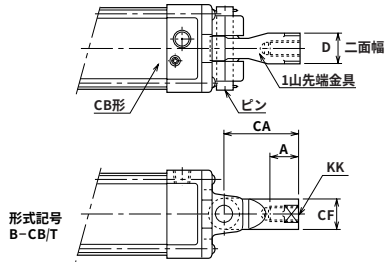

寸法表

内径＼記号	A	CA	CF	D	KK
φ32	23	55	φ24	24	M10×1.25
φ40	25	60	φ24	24	M12×1.25
φ50	33	60	φ28	27	M16×1.5
φ63	33	60	φ28	27	M16×1.5
φ80	41	85	φ36	36	M20×1.5
φ100	41	85	φ36	36	M20×1.5
φ125	56	100	φ49	—	M27×2

CA形－2山先端金具

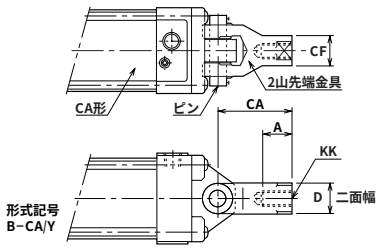

寸法表

内径＼記号	A	CA	CF	D	KK
φ32	23	55	φ24	24	M10×1.25
φ40	25	60	φ24	24	M12×1.25
φ50	33	60	φ28	27	M16×1.5
φ63	33	60	φ28	27	M16×1.5
φ80	41	85	φ36	36	M20×1.5
φ100	41	85	φ36	36	M20×1.5
φ125	56	100	φ40	40	M27×2

www.57382299.com

先端金具の組み合わせ

CA形－CB金具

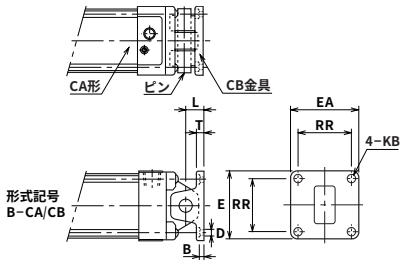

寸法表

記号 / 内径	B	D	E	EA	KB	L	RR	T
φ32	6	φ11	43	43	φ6.6	19	33	8
φ40	6	φ11	49	49	φ6.6	19	37	8
φ50	6	φ11	60	60	φ6.6	19	47	8
φ63	6	φ15	74	74	φ9	19	56	8
φ80	9	φ20	93	93	φ11	32	70	11
φ100	9	φ20	110	110	φ11	32	84	11
φ125	10	φ22	134	134	φ13	32	104	14

CB形－CA金具

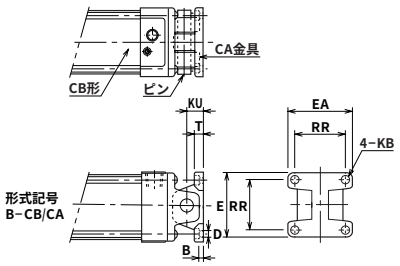

寸法表

記号 / 内径	B	D	E	EA	KB	KU	RR	T
φ32	6	φ14	43	43	φ6.6	19	33	8
φ40	6	φ14	49	49	φ6.6	19	37	8
φ50	7	φ14	60	60	φ6.6	19	47	10
φ63	10	φ15	74	74	φ9	19	56	13
φ80	14	φ20	93	93	φ11	32	70	18
φ100	14	φ20	110	110	φ11	32	84	18
φ125	14	φ22	134	134	φ13	32	104	18

2山先端金具－CB用ブラケット

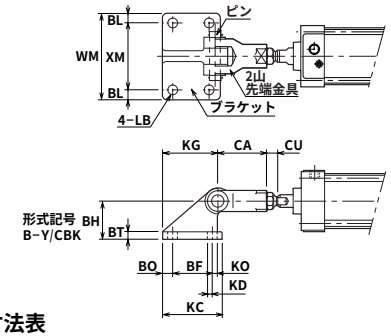

寸法表

記号 / 内径	BF	BH	BL	BO	BT	CA	CU 最小	CU 最大	KC	KD	KG	KO	LB	WM	XM
φ32	40	35	10	10	8	55	6	12	60	5	55	5	φ9	85	65
φ40	40	45	12.5	15	8	60	7	13	70	10	65	5	φ11	105	80
φ50							10	13							
φ63							10	17							
φ80	65	60	15	15	12	85	12	21	95	5	85	10	φ14	135	105
φ100							12	21							
φ125	77	75	17.5	17.5	14	100	16	30	112	17.5	—	—	φ18	145	110

ロッド先端特殊（スタンダード／丸形ロッド）

A10

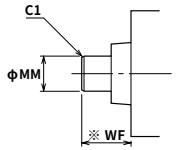

基準寸法表

記号 / 内径	φ32	φ40	φ50	φ63	φ80	φ100	φ125
MM	φ12	φ16	φ20		φ25	φ30	φ35
WF	25				35		

A12

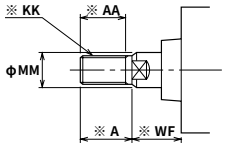

基準寸法表

記号 / 内径	φ32	φ40	φ50	φ63	φ80	φ100	φ125
A	22	24	32		40		54
AA	19.5	21.5	29		37		50
KK	M10×1.25	M12×1.25	M16×1.5		M20×1.5		M27×2
MM	φ12	φ16	φ20		φ25	φ30	φ35
WF	25				35		

A14

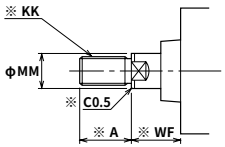

基準寸法表

記号 / 内径	φ32	φ40	φ50	φ63	φ80	φ100	φ125
A	22	24	32		40		54
KK	M10×1.25	M12×1.25	M16×1.5		M20×1.5		M27×2
MM	φ12	φ16	φ20		φ25	φ30	φ35
WF	25				35		

A16

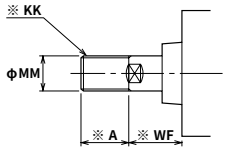

基準寸法表

記号 / 内径	φ32	φ40	φ50	φ63	φ80	φ100	φ125
A	22	24	32		40		54
KK	M12×1.25	M16×1.5	M20×1.5		M25×1.5	M30×2	M35×1.5
MM	φ12	φ16	φ20		φ25	φ30	φ35
WF	25				35		

A20

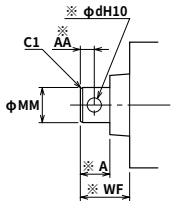

基準寸法表

記号 / 内径	φ32	φ40	φ50	φ63	φ80	φ100	φ125
A	18	24	30		36		45
AA	7	8	12		14		18
d	φ6	φ8	φ10		φ12		φ14
MM	φ12	φ16	φ20		φ25	φ30	φ35
WF	33	39	45		57		66

A27

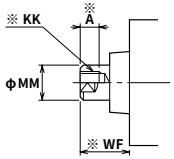

基準寸法表

記号 / 内径	φ32	φ40	φ50	φ63	φ80	φ100	φ125
A	9	12	18		20		25
KK	M6×1	M8×1.25	M10×1.5		M16×2		M20×2.5
MM	φ12	φ16	φ20		φ25	φ30	φ35
WF	33		35		45		

www.57382299.com

ロッド先端特殊（スタンダード／丸形ロッド）

A29

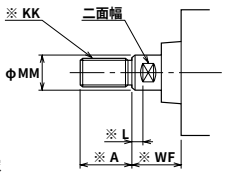

基準寸法表

記号＼内径	φ32	φ40	φ50	φ63	φ80	φ100	φ125
A	22 (19)	24 (21)	32 (29)		40 (37)		54 (50)
KK	M10×1.25	M12×1.25	M16×1.5		M20×1.5		M27×2
L	8		10				
MM	φ12	φ16	φ20		φ25	φ30	φ35
WF	33		35		45		

※A寸法の（　）内数値は、ねじ長さ寸法です。

A30

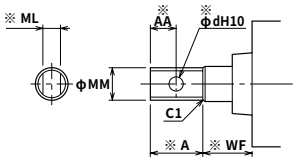

基準寸法表

記号＼内径	φ32	φ40	φ50	φ63	φ80	φ100	φ125
A	18	24	30		36		45
AA	7	8	12		14		18
d	φ6	φ8	φ10		φ12		φ14
ML	$7^{0}_{-0.1}$	$10^{0}_{-0.1}$	$12^{0}_{-0.1}$		$14^{0}_{-0.1}$		$20^{0}_{-0.1}$
MM	φ12	φ16	φ20		φ25	φ30	φ35
WF	20				26		

A37

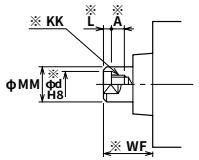

基準寸法表

記号＼内径	φ32	φ40	φ50	φ63	φ80	φ100	φ125
A	9	12	18		20		25
KK	M6×1	M8×1.25	M10×1.5		M16×2		M20×2.5
d	φ8	φ10	φ12		φ18		φ22
L	5	7	10				
MM	φ12	φ16	φ20		φ25	φ30	φ35
WF	33		35		45		

ロッド先端特殊（回転レス／六角ロッド）

G12

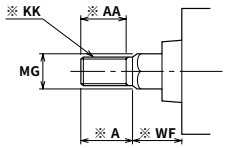

基準寸法表

記号＼内径	φ40	φ50	φ63	φ80	φ100
A	24	32		40	
AA	21.5	29		37	
KK	M12×1.25	M16×1.5		M20×1.5	
MG	14	19		23	
WF	25			35	

G14

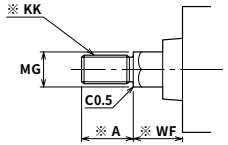

基準寸法表

記号＼内径	φ40	φ50	φ63	φ80	φ100
A	24 (21)	32 (29)		40 (37)	
KK	M12×1.25	M16×1.5		M20×1.5	
MG	14	19		23	
WF	25			35	

※A寸法の（　）内数値は、ねじ長さ寸法です。

G27

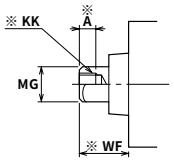

基準寸法表

記号＼内径	φ40	φ50	φ63	φ80	φ100
A	12	18		20	
KK	M8×1.25	M10×1.5		M16×2	
MG	14	19		23	
WF	33	35		45	

G37

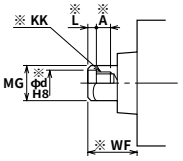

基準寸法表

記号＼内径	φ40	φ50	φ63	φ80	φ100
A	12	18		20	
KK	M8×1.25	M10×1.5		M16×2	
d	φ10	φ12		φ18	
L	7	10			
MG	14	19		23	
WF	33	35		45	

- ロッド先端形状変更についての詳しい仕様、寸法および納期についてはお問い合わせください。
- ※印の寸法で標準寸法以外を希望される場合は、別途ご相談ください。

www.57382299.com

スイッチ検出位置の設定方法

AX形

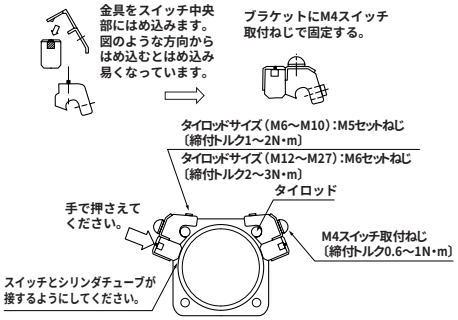

1．2本のセットねじを六角レンチでゆるめてタイロッドにそって移動させます。
2．希望の位置にてスイッチ表示灯が点灯開始（ONする）位置よりさらに2〜5㎜（動作範囲の約半分が適切です）手前から検出する位置（2灯式は、緑色点灯位置）になるようにし、スイッチ上面を軽く押さえてシリンダチューブとスイッチの検出面が接する状態で、セットねじを適正な締付トルクで締付けてください。
　注）締付トルクが適正でないと、スイッチの位置ズレが発生する場合があります。
3．表示灯は、スイッチがONすると点灯します。
4．スイッチは、4本のどのタイロッドにも取付けられます。シリンダの取付スペース・配線方法等に合わせて、最も適した箇所につけかえることができます。
5．ストローク端検出の最適位置への取付けは、“スイッチ取付寸法”（UX寸法）で取付けてください。

SR形

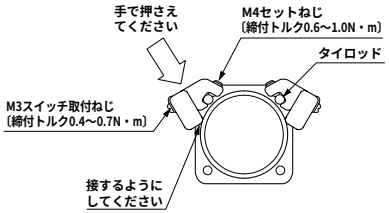

1．2本のセットねじを六角レンチでゆるめてタイロッドにそって移動させます。
2．希望の位置にてスイッチの表示灯が点灯開始（ONする）位置よりさらに2〜5㎜（動作範囲の約半分が適切です）手前から検出する位置になるようにし、スイッチの上面を軽く押さえてシリンダチューブとスイッチの検出面が接する状態で、セットねじを適正な締付トルクで締付けてください。
　注）締付けトルクが適正でないとスイッチの位置ズレが発生する場合があります。
3．表示灯は、スイッチがONすると消灯します。
4．スイッチは、4本のどのタイロッドにも取り付けられます。シリンダの取付スペース・配線方法等に合わせて、最も適した箇所につけかえることができます。
5．ストローク端検出の最適位置への取付けは、“スイッチ取付寸法”（UX寸法）で取付けてください。

www.57382299.com